# CATALOGUS MET RESERVEONDERDELEN

# : HUSQVARNA 230IB MET ACCU EN LADER

KEES VAN DER SPEK
TUIN EN PARKMACHINES ★ TER AAR

Lijst van reserve-onderdelen

# LIJST VAN RESERVE-ONDERDELEN

KEES VAN DER SPEK

## C 230iB
## LIGHT BOARD ASSY

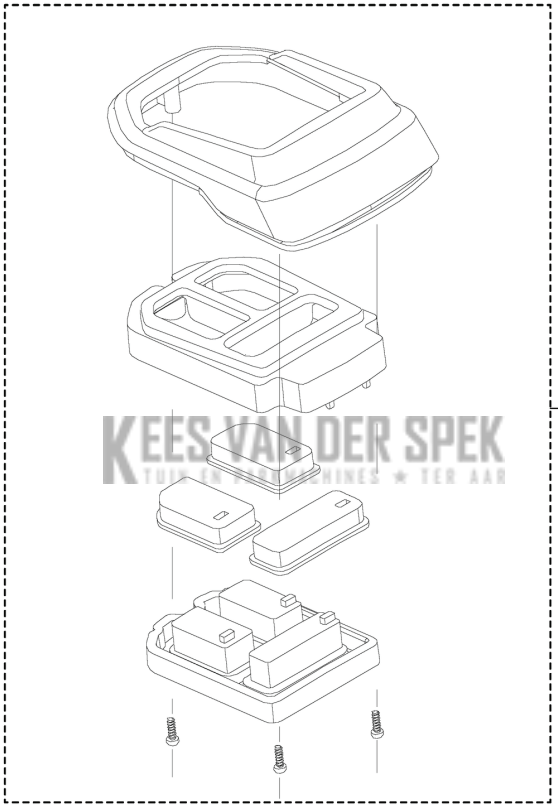


KEES VAN DER SPEK
TUIN EN PARKMACHINES ★ TER AAR

| REF. | | OMSCHRIJVING | OPMERKING | | KIT |
|---|---|---|---|---|---|
| 1 | 599348954 | CONTROLE PANEEL | | 1 | |

KEES VAN DER SPEK
TUIN EN PARKMACHINES ★ TER AAR

# A

230iB
HANDLE ASSY

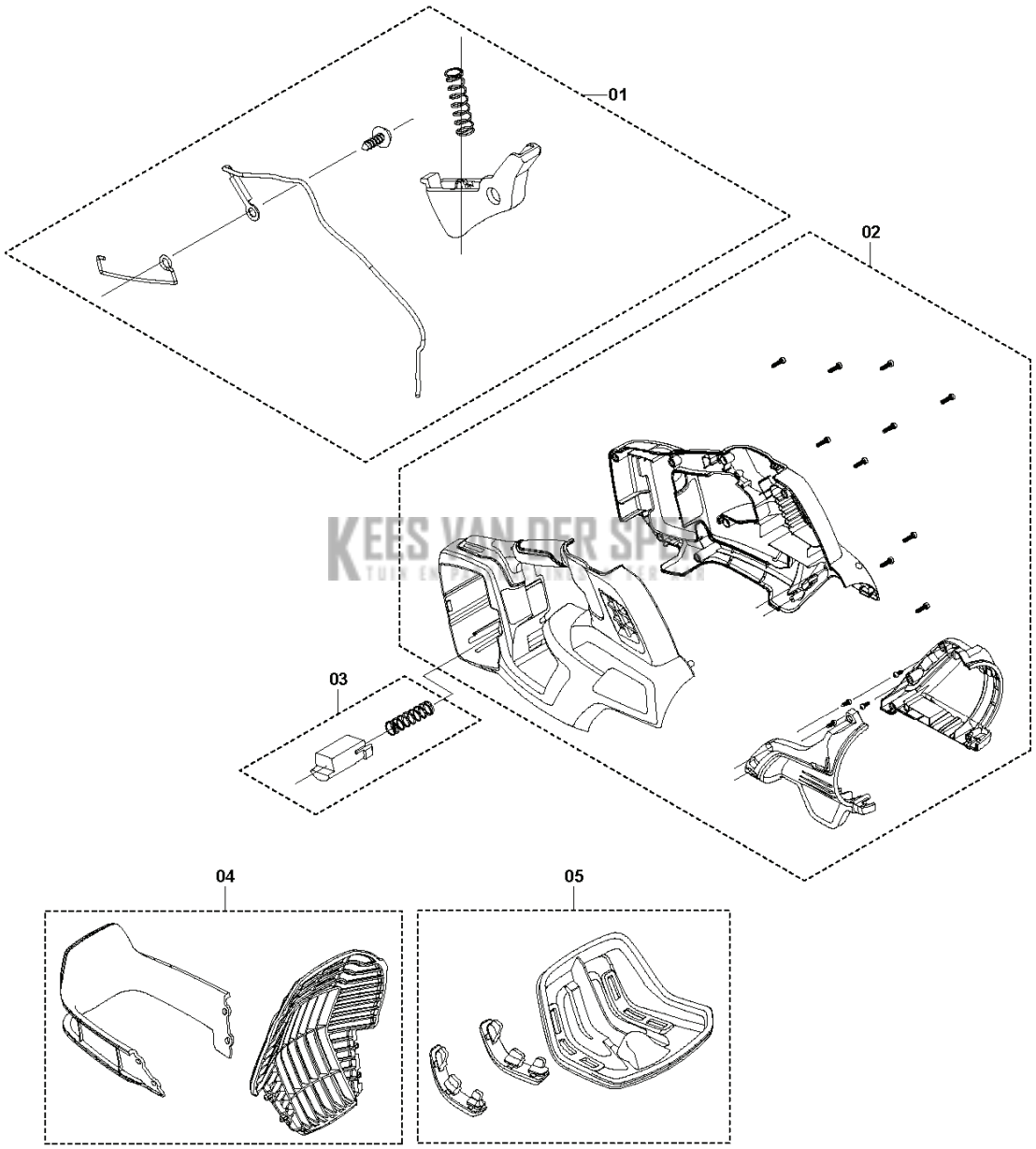


KEES VAN DER SPEK

| REF. | | OMSCHRIJVING | OPMERKING | | KIT |
|---|---|---|---|---|---|
| 1 | 599348960 | GASHEVEL | | 1 | |
| 2 | 599348958 | HUIS COMPL. | | 1 | |
| 3 | 599348959 | BLADVEER | | 1 | |
| 4 | 599348956 | VEILIGHEIDSKAP | | 1 | |
| 5 | 599348955 | BUMPER ASSY | | 1 | |

KEES VAN DER SPEK
TUIN EN PARKMACHINES ★ TER AAR

# D 230iB
## BASE ASSY

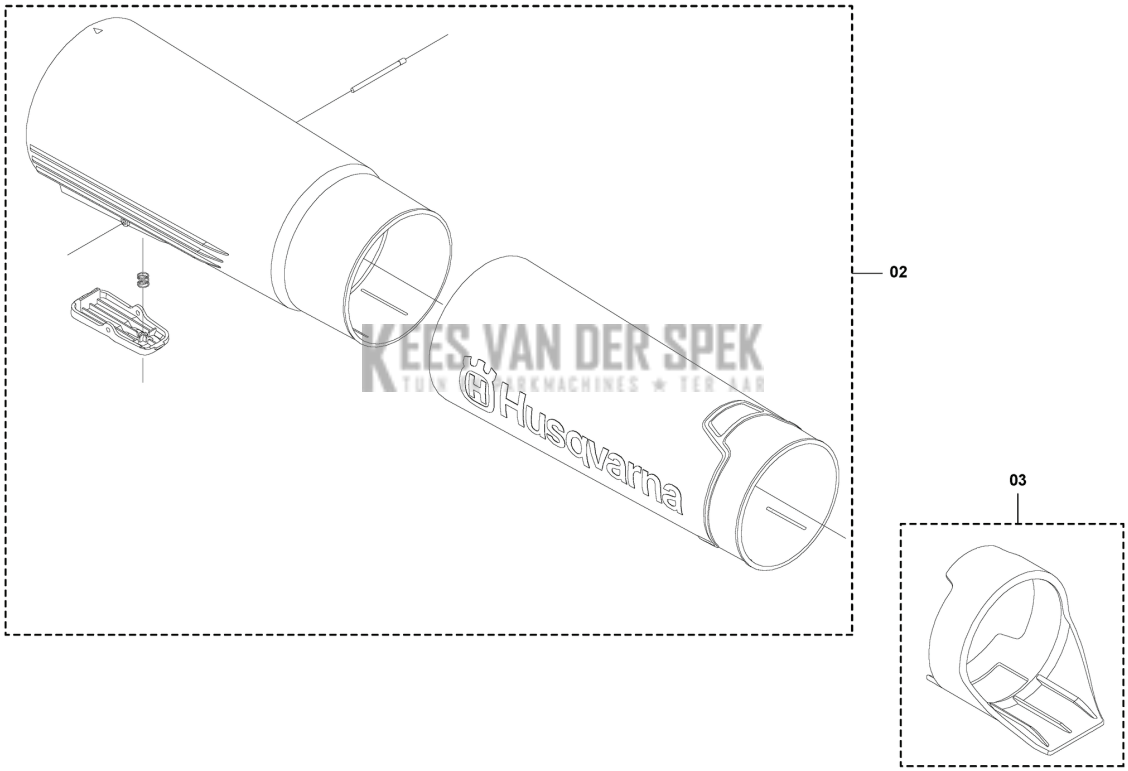


KEES VAN DER SPEK
TUIN EN BOSMACHINES ★ TER AAR

| REF. | | OMSCHRIJVING | OPMERKING | | KIT |
|---|---|---|---|---|---|
| 2 | 599348961 | PIJP | | 1 | |
| 3 | 599348962 | SCHRAPPER | | 1 | |

KEES VAN DER SPEK
TUIN EN PARKMACHINES ★ TER AAR