GARDENA®

EAC

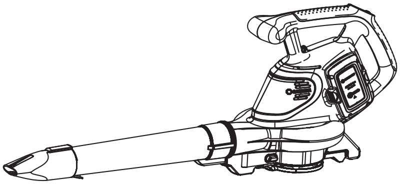

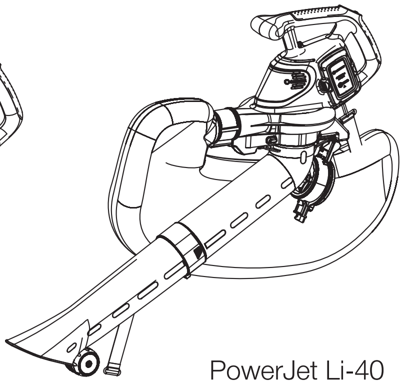

PowerJet Li-40 Art. 9338

DE Betriebsanleitung
Akku-Bläser/Sauger

EN Operator's manual
Battery Blower/Vacuum

FR Mode d'emploi
Souffleur/aspirateur sur batterie

NL Gebruiksaanwijzing
Accu-bladblazer/-zuiger

SV Bruksanvisning
Batteridriven blås/sug

DA Brugsanvisning
Accu løvsuger/-blæser

FI Käyttöohje
Akkukäyttöinen puhallin/imuri

NO Bruksanvisning
Batteridrevet løvblåser/-suger

IT Istruzioni per l'uso
Soffiatore/aspiratore a batteria

ES Instrucciones de empleo
Soplador/aspirador con Accu

PT Manual de instruções
Soprador/aspirador a bateria

PL Instrukcja obsługi
Dmuchawa/odkurzacz z zasilaniem akumulatorowym

HU Használati utasítás
Akkumulátoros lombfúvó/-szívó

CS Návod k obsluze
Akumulátorový foukač/vysavač

SK Návod na obsluhu
Akumulátorový fúkač/vysávač

EL Οδηγίες χρήσης
Φυσητήρας/απορροφητήρας μπαταρίας

RU Инструкция по эксплуатации
Аккумуляторная воздуходувка/пылесос

SL Navodilo za uporabo
Akumulatorski puhalnik/sesalnik

HR Upute za uporabu
Baterijski puhač/usisivač

SR/BS Uputstvo za rad
Baterijski duvač/usisivač

UK Інструкція з експлуатації
Акумуляторна повітродувка/пилосос

RO Instrucțiuni de utilizare
Suflantă/Aspirator cu acumulator

TR Kullanma Kılavuzu
Akülü üfleyici/emici

BG Инструкция за експлоатация
Акумулаторна моторна метла/листосъбирач

SQ Manual përdorimi
Thithësi/Fryrësi me bateri

ET Kasutusjuhend
Akuga puhur/imur

LT Eksploatavimo instrukcija
Akumuliatorinis pūstuvas/siurblys

LV Lietošanas instrukcija
Ar akumulatoru darbināms pūtējs/sūcējs

KEES VAN DER SPEK TUIN EN PARKMACHINES

GARDENA accu-bladblazer/-zuiger PowerJet Li-40

NL

1. VEILIGHEID 38
2. MONTAGE 41
3. BEDIENING 42
4. ONDERHOUD 45
5. OPBERGEN 46
6. STORINGEN VERHELPEN 47
7. TECHNISCHE GEGEVENS 48
8. TOEBEHOREN 49
9. SERVICE/GARANTIE 49

Vertaling van de originele instructies.

Dit product is niet bestemd om te worden gebruikt door personen (inclusief kinderen) met beperkte fysieke, sensorische of geestelijke capaciteiten of die geen ervaring met en/of kennis van het product hebben. Kinderen moeten onder toezicht staan, om ervoor te zorgen dat ze niet met het product spelen.

Kinderen mogen het product niet zonder toezicht reinigen of onderhouden.
Wij adviseren jongeren het product pas vanaf 16 jaar te gebruiken.

Gebruik volgens de voorschriften:

Blaasmodus: De GARDENA bladblazer is geschikt om vuil of gemaaid gras van paden, inritten, binnenplaatsen enz. weg te blazen, om gemaaid gras, stro of bladeren op een hoop te blazen of om vuil uit hoeken, voegen of openingen tussen tegels of stenen weg te blazen.

Zuigmodus: De GARDENA bladzuiger is geschikt voor het opzuigen van droog materiaal zoals bladeren, gras, twijgjes en stukjes papier.

Het product is niet geschikt om langdurig te gebruiken.

GEVAAR! Explosiegevaar! Gebruik het product niet in gesloten ruimtes of voor het opzuigen van meel, zand, houtstof enz.

KEES VAN DER SPEK
TUIN EN PARKMACHINES ★ TER AAR

1. VEILIGHEID

BELANGRIJK!
Lees de gebruiksaanwijzing zorgvuldig en bewaar deze om naderhand nog eens te kunnen nalezen.

Symbolen op het product:

Lees de gebruiksaanwijzing.

Afstand houden.

Draag altijd goedgekeurde gehoorbescherming. Draag altijd goedgekeurde oogbescherming.

Stel het apparaat niet bloot aan regen.

Voor het oplaadapparaat: Trek de stekker direct uit het stopcontact, wanneer het snoer beschadigd of doorgesneden werd.

Uitschakelen: Verwijder de accu alvorens reinigings- en onderhoudswerkzaamheden uit te voeren.

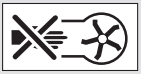

Na het uitschakelen wachten, totdat de rotorbladen tot stilstand zijn gekomen.

Gebruik het product in de zuigmodus alleen, wanneer de zuigbuis volledig is gemonteerd.

Algemene veiligheidsaanwijzingen

Elektrische veiligheid voor het oplaadapparaat

GEVAAR! Elektrische schok!

Risico op letsel door een elektrische schok.

→ **Het product moet worden gevoed via een aardlekschakelaar (RCD) met een nominale aardlekstroom van maximaal 30 mA.**

Veilig gebruik

1 Instructies

a) Lees alle instructies aandachtig door. Maak uzelf vertrouwd met de besturingsinstallatie en het juiste gebruik van het apparaat.

b) Sta kinderen of personen die niet vertrouwd zijn met deze instructies nooit toe het apparaat te gebruiken. Plaatselijke bepalingen kunnen de leeftijd van de bediener van het apparaat inperken.

c) Let op! De bediener of gebruiker is verantwoordelijk voor ongevallen of risico's voor andere personen of hun eigendom.

2 Voorbereiding

a) Gebruik gehoorbescherming en een veiligheidsbril. Draag deze gedurende de totale gebruikstijd van het apparaat.

b) Draag bij het bedienen van het apparaat altijd stevige schoenen en een lange broek. Gebruik het apparaat nooit op blote voeten of met open sandalen aan. Vermijd het dragen van loszittende kleding of kleding met loshangende koorden of stropdassen.

c) Draag geen loshangende kleding of sieraden die in de aanzuigopening gezogen zouden kunnen worden. Houd lang haar weg van de aanzuigopeningen.

d) Gebruik het apparaat in een aanbevolen houding en uitsluitend op een stevige, vlakke ondergrond.

e) Gebruik het apparaat niet op een betegeld oppervlak of een macadam waarbij het uitgeworpen materiaal letsel zou kunnen veroorzaken.

f) Voer vóór gebruik altijd een visuele inspectie uit om vast te stellen dat de hakselaar, de bouten van de hakselaar en ander bevestigingsmateriaal geborgd zijn, de behuizing onbeschadigd is en de veiligheidsvoorzieningen en -schermen voorhanden zijn. Vervang versleten of beschadigde onderdelen steeds per set om de balans te behouden. Vervang beschadigde of onleesbare teksten.

g) Controleer de voeding en het verlengsnoer vóór gebruik op tekenen van beschadiging of veroudering. Mocht een kabel bij gebruik beschadigd raken, dan dient het apparaat onmiddellijk losgekoppeld te worden van het elektriciteitsnet. RAAK DE KABEL NIET AAN ZOLANG DEZE NOG NIET IS LOSGEKOPPELD VAN HET ELEKTRICITEITSNET.
Gebruik het apparaat niet als de kabel beschadigd of versleten is.

h) Gebruik het apparaat nooit als er mensen, in het bijzonder kinderen, of dieren in de buurt zijn.

3 Gebruik

a) Controleer voor u het apparaat inschakelt of de toevoerbuis leeg is.

b) Houd uw gezicht en lichaam ver weg van de vulopening.

c) Sta niet toe dat handen, andere lichaamsdelen of kleding zich in de toevoerbuis, het uitwerpkanaal of in de buurt van bewegende delen bevinden.

d) Zorg ervoor dat u nooit uw evenwicht verliest en stevig staat. Voorkom een ongewone lichaamshouding. Sta bij de toevoer van materiaal nooit op een hoger niveau dan het niveau van het grondvlak van het apparaat.

e) Houd u bij gebruik van het apparaat nooit op in de uitwerpzone.

f) Wees bij de toevoer van materiaal naar het apparaat extra voorzichtig. Zorg dat er geen metaaldeeltjes, stenen, flessen,struiken of andere vreemde voorwerpen opgezogen worden.

g) Schakel de stroomvoorziening onmiddellijk uit en wacht tot het apparaat helemaal stilstaat, als het snijmechanisme wordt geconfronteerd met een vreemd voorwerp of als het apparaat ongewone geluiden begint te maken of begint te trillen. Haal de stekker uit het stopcontact en zet de volgende stappen alvorens het apparaat opnieuw in te schakelen en te gebruiken:
   – controleren op beschadiging;
   – beschadigde onderdelen vervangen of repareren;
   – controleren op losse onderdelen en deze vastdraaien.

h) Accepteer niet dat verwerkt materiaal zich verzamelt in de uitwerpzone, omdat dit de correcte uitworp kan verhinderen en opnieuw invoeren van het materiaal via de vulopening kan veroorzaken.

i) Mocht het apparaat verstopt zijn, schakel dan de netvoeding uit en koppel het apparaat los van het elektriciteitsnet alvorens het vuil te verwijderen.

j) Gebruik het apparaat nooit met defecte veiligheidsvoorzieningen of -schermen of zonder veiligheidsvoorzieningen, bijvoorbeeld de aangebrachte opvangzak.

k) Houd de energiebron vrij van vuil of ander opgehoopt materiaal om beschadiging hiervan of mogelijk brand te voorkomen.

l) Transporteer het apparaat niet zolang de voeding aanstaat.

m) Stop het apparaat en haal de stekker uit het stopcontact. Vergewis uzelf ervan dat alle bewegende delen volledig stilstaan
   – als u het apparaat onbeheerd achterlaat,
   – voordat u een verstopping of verstopte kanalen verhelpt,
   – vóór controle, schoonmaken of andere werkzaamheden aan het apparaat.

n) Kiep het apparaat niet zolang het op het elektriciteitsnet is aangesloten.

4 Onderhoud en opbergen

a) Als het apparaat voor onderhoud, controle, opslag of het vervangen van onderdelen stopgezet wordt, schakel dan de energiebron uit, koppel het apparaat los van het elektriciteitsnet en vergewis uzelf ervan dat alle bewegende delen helemaal stilstaan. Laat het apparaat vóór controle, instellen etc. afkoelen. Onderhoud het apparaat met zorg en houd het schoon.

b) Zet het apparaat weg op een droge plaats en buiten het bereik van kinderen.

c) Laat het apparaat voordat u het opbergt altijd afkoelen.

d) Wees uzelf er bij het onderhoud van de hakselaar van bewust dat hoewel de energiebron op basis van de vergrendelingsfunctie van de veiligheidsvoorziening is uitgeschakeld, de hakselaar nog altijd kan worden bewogen.

KEES VAN DER SPEK

e) Vervang versleten of beschadigde onderdelen uit veiligheidsoverwegingen. Gebruik uitsluitend originele reserveonderdelen en accessoires.

f) Probeer nooit de vergrendelingsfunctie van de veiligheidsvoorziening te omzeilen.

5 Extra veiligheidsinstructies voor apparaten met opvangzakken

Schakel het apparaat uit voordat u de zak aanbrengt of verwijdert.

Extra veiligheidsaanwijzingen

Veilige omgang met accu's

GEVAAR! Brandgevaar!

De op te laden accu moet zich tijdens het opladen op een niet-brandbaar, hittebestendig en niet-geleidend oppervlak bevinden.

Houd bijtende, brandbare en licht ontvlambare voorwerpen uit de buurt van de acculader en de accu.

Dek de acculader en de accu niet af tijdens het opladen.

Onderbreek de stroomtoevoer naar de acculader direct bij rookvorming of brand.

Gebruik voor het opladen van de accu alleen de originele GARDENA acculader. Het gebruik van andere acculaders kan leiden tot onherstelbare schades aan de accu's en zelfs brand veroorzaken.

Bij brand: blus de vlammen met zuurstofreducerende blusmaterialen.

KEES VAN DER SPEK TUIN EN PARKMACHINES

GEVAAR! Explosiegevaar!

Bescherm de accu's tegen hitte en vuur. Leg accu's niet op radiatoren en stel deze niet gedurende langere tijd bloot aan direct zonlicht.

Gebruik ze niet in explosieve atmosferen, bijv. in de buurt van ontvlambare vloeistoffen, gassen of stofophopingen. Bij het gebruik van accu's kan vonkvorming ontstaan, waardoor stof of dampen vlam kunnen vatten.

Controleer de wisselaccu vóór elk gebruik. Onderwerp de accu aan een visuele controle vóór elk gebruik. Een accu die niet goed werkt, moet volgens de voorschriften worden afgevoerd. Stuur deze niet per post op. Meer informatie is verkrijgbaar bij uw plaatselijke afvalverwerkingsbedrijf.

Gebruik de accu niet als stroombron voor andere producten. Dan bestaat verwondingsgevaar. Gebruik de accu uitsluitend voor daarvoor bestemde GARDENA producten.

Laad de accu uitsluitend op bij omgevingstemperaturen tussen 0 °C en 40 °C. Laat de accu na langer gebruik afkoelen.

Controleer de oplaadkabel regelmatig op tekenen van beschadiging en veroudering (poreusheid). Gebruik de kabel uitsluitend in onberispelijke toestand.

Bewaar de accu in geen geval bij temperaturen boven 45 °C of in direct zonlicht. De accu dient idealiter te worden bewaard bij temperaturen lager dan 25 °C, om zelfontlading laag te houden.

Stel de accu niet bloot aan regen of vocht. Wanneer water in een accu binnendringt, wordt het risico op een elektrische schok hoger.

Houd de accu schoon, vooral de ventilatiegleuf.

Wanneer de accu langere tijd niet wordt gebruikt (in de winter), dient u de accu volledig op te laden om diepontlading te voorkomen.

Bewaar de accu niet in een product, om misbruik en ongevallen te voorkomen.

Bewaar de accu niet in ruimtes waarin elektrostatische ontlading ontstaat.

De aansluitcontacten mogen niet worden kortgesloten.

Elektrische veiligheid

GEVAAR! Hartstilstand!

Dit product genereert tijdens de werking een elektromagnetisch veld. Dit veld kan onder bepaalde omstandigheden invloed hebben op de werkwijze van actieve of passieve medische implantaten. Om het gevaar van situaties die kunnen leiden tot ernstige of dodelijke verwondingen uit te sluiten, dienen personen met een medisch implantaat hun arts en de fabrikant van het implantaat te raadplegen alvorens dit product te gebruiken.

Gebruik het product met de accu alleen tussen –10 tot 40 °C.

Persoonlijke veiligheid

GEVAAR! Verstikkingsgevaar!

Kleinere onderdelen kunnen gemakkelijk worden ingeslikt. De polyzak vormt een verstikkingsgevaar voor kleine kinderen. Houd kleine kinderen tijdens de montage uit te buurt.

Gebruik het product alleen bij daglicht of bij goed kunstlicht.

Loop normaal, ren niet.

Zorg ervoor dat alle moeren, bouten en schroeven stevig zijn vastgedraaid, om er zeker van te zijn dat het product veilig functioneert.

Gebruik het product niet onder slechte weersomstandigheden, met name wanneer er risico op onweer bestaat.

Controleer de opvangzak regelmatig op slijtage.

Waarschuwing: Gebruik het product niet zonder blaasbuis of opvangzak, om contact met rondvliegend vuil en/of met het loopwiel te vermijden, hetgeen tot ernstige verwondingen kan leiden.

Draag altijd handschoenen en gebruik de oogbescherming om te voorkomen dat stenen of afval in de ogen en het gezicht worden geblazen, hetgeen tot blindheid of ernstige verwondingen kan leiden.

Wees voorzichtig bij de instelling van het product, om inklemmen van vingers tussen bewegende en vaste onderdelen van het product te voorkomen, wanneer u de blazeronderdelen in elkaar zet of het beschermrooster sluit.

Probeer niet uw product te gebruiken zonder dat de opvangzak goed is gemonteerd.

Gebruik het product niet wanneer een onderdeel beschadigd of defect is of wanneer een van de schroeven loszit. Laat het door een erkende vakman repareren.

Gebruik de bladblazer niet in de buurt van loopvuur of brandende struiken, haarden, barbecues, asbakken enz. Correct gebruik van de bladblazer helpt verspreiding van vuur te voorkomen.

Plaats geen voorwerpen in de blazeropeningen, blaas het blad altijd weg van mensen, dieren, glas en vaststaande voorwerpen als bomen, auto's, muren, enz.

Door de kracht van de lucht kunnen stenen, vuil of stokken worden weggeworpen of geslingerd en mensen of dieren verwonden, glas breken of andere schades veroorzaken.

Gebruik het product nooit voor het verspreiden van chemicaliën, meststoffen of andere stoffen. Dit voorkomt de verspreiding van giftige stoffen.

Ter voorkoming van irritatie door stof wordt het gebruik van een stofmasker aanbevolen.

Wanneer het product vanwege een storing niet stopt, dient u de accu direct van het product af te trekken en contact op te nemen met de GARDENA-servicedienst.

Loop nooit achteruit terwijl u met het product werkt, u zou kunnen struikelen. Struikelgevaar, let op de aardingsstrip.

Inspecteer het gebied voordat u het product gebruikt. Harde voorwerpen kunnen door de opvangzak of de behuizing worden gelanceerd en gevaarlijke projectielen worden, die ernstige verwondingen bij de gebruiker of anderen kunnen veroorzaken.

Waarschuwing! Tijdens het dragen van gehoorbescherming en vanwege het lawaai dat het product maakt, kan de gebruiker personen die naderen over het hoofd zien.

Dit product is alleen bestemd voor gebruik buitenshuis.

Blijf alert, let goed op wat u doet en gebruik uw gezonde verstand wanneer u elektrisch gereedschap gebruikt.

Gebruik geen elektrisch gereedschap, wanneer u moe bent of onder invloed staat van drugs, alcohol of medicijnen. Eén moment van onoplettendheid bij het gebruik van elektrische gereedschappen kan leiden tot ernstige verwondingen.

Demonteer het product niet verder dan de staat waarin het werd geleverd.

NL

2. MONTAGE

GEVAAR! Lichamelijk letsel!
Risico op snijwonden wanneer de rotorbladen ronddraaien of het product onopzettelijk start.
→ Verwijder de accu en wacht tot de rotorbladen tot stilstand zijn gekomen voordat u het product monteert.

KEES VAN DER SPEK
TUIN EN PARKMACHINES ★ TER AAR

Montage voor blaasmodus:

GEVAAR! Snijwonden!
→ Monteer de blaasbuis en het deksel van de inlaatopening volledig voordat u het product in de blaasmodus gebruikt.

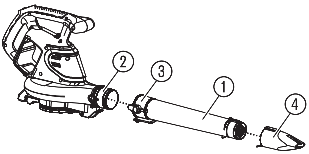

Blaasbuis monteren:

Aanwijzing: Wanneer de blaasbuis niet correct is gemonteerd, verhindert een veiligheidsschakelaar het starten van de bladblazer.

1. Druk de blaasbuis ① op de uitlaatopening van de blaasbuis ② totdat de vergrendeling ③ hoorbaar vastklikt.
2. Als optie voor het blazen in hoeken kunt u het mondstuk ④ op de blaasbuis ① zetten totdat dit hoorbaar vastklikt.

Om de blaasbuis ① te verwijderen, drukt u op de vergrendeling ③ en verwijdert u de blaasbuis ①.

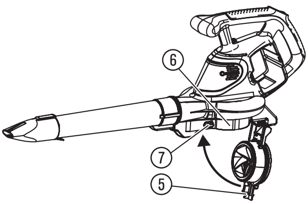

Deksel inlaatopening monteren:

Aanwijzing: Wanneer het deksel van de inlaatopening niet correct is gemonteerd, verhindert een veiligheidsschakelaar het starten van de bladblazer.

→ Sluit het deksel van de inlaatopening ⑤ op de ingang van de blaasbuis ⑥ totdat de vergrendeling ⑦ hoorbaar vastklikt.

Om het deksel van de inlaatopening ⑤ te openen, drukt u op de vergrendeling ⑦ en opent u het deksel ⑤.

Montage voor zuigmodus:

> **GEVAAR! Snijwonden!**
> **→ Monteer de zuigbuis en de opvangzak volledig voordat u het product in de zuigmodus gebruikt.**

Zuigbuis monteren:

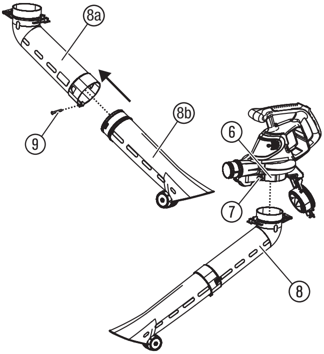

> **GEVAAR! Snijwonden!**
> **→ Monteer beide delen van de zuigbuis voordat u het product start.**

Aanwijzing: Wanneer de zuigbuis niet correct op de bladzuiger is gemonteerd, verhindert een veiligheidsschakelaar het starten van de bladzuiger.

1. Verbind beide delen (⑧a/⑧b) van de zuigbuis ⑧ totdat de verbinding hoorbaar vastklikt.
2. Draai de schroef ⑨ vast.
3. Druk de zuigbuis ⑧ in de ingang van de zuigbuis ⑥ totdat de vergrendeling ⑦ hoorbaar vastklikt.

Om de zuigbuis ⑧ te verwijderen, drukt u op de vergrendeling ⑦ en verwijdert u de zuigbuis ⑧.

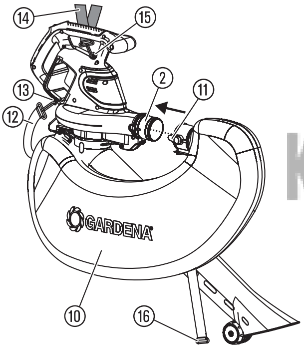

Opvangzak monteren:

Aanwijzing: Wanneer de opvangzak niet correct is gemonteerd, verhindert een veiligheidsschakelaar het starten van de bladzuiger.

1. Druk de opvangzak ⑩ op de uitgang van de opvangzak ② totdat de vergrendeling ⑪ hoorbaar vastklikt.
2. Verbind de opvangzakband ⑫ met de bevestigingsring ⑬.
3. Verbind de schouderband ⑭ met de bevestigingsring ⑮.
4. Zorg ervoor dat de aardingsstrip ⑯ de grond raakt.
5. Zorg ervoor dat de opvangzak ⑩ volledig gesloten is.

Om de opvangzak ⑩ te verwijderen, drukt u op de vergrendeling ⑪ en verwijdert u de opvangzak ⑩.

KEES VAN DER SPEK

3. BEDIENING

> **GEVAAR! Lichamelijk letsel!**
> **Risico op snijwonden wanneer de rotorbladen ronddraaien of het product onopzettelijk start.**
> **→ Verwijder de accu en wacht totdat de rotorbladen tot stilstand zijn gekomen voordat u het product instelt of transporteert.**

Accu opladen:

> **LET OP!**
> **Overspanning beschadigt de accu en het oplaadapparaat.**
> **→ Zorg ervoor dat u de juiste netspanning gebruikt.**

Bij de GARDENA accu-bladblazer / -zuiger art. 9338-55 is geen accu bij de leveringsomvang inbegrepen.

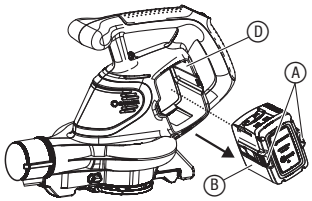

Vóór het eerste gebruik moet de accu volledig worden opgeladen.

De lithium-ionaccu kan in elke laadtoestand worden opgeladen en het oplaadproces kan op elk moment worden onderbroken zonder de accu te beschadigen (geen memory-effect).

1. Druk de beide ontgrendelingstoetsen Ⓐ in en verwijder de accu Ⓑ uit de accuhouder Ⓓ.
2. Sluit het netsnoer Ⓜ aan op het oplaadapparaat Ⓒ.
3. Sluit het netsnoer Ⓜ aan op een 230 V-stopcontact.
4. Sluit het netsnoer van de accu Ⓔ aan op de accu Ⓑ.

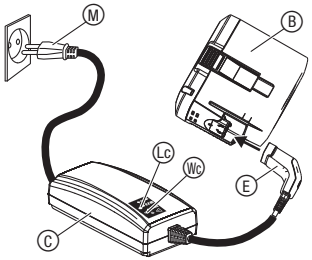

Wanneer het laadcontrolelampje Ⓛc op de acculader één keer per seconde groen knippert, wordt de accu opgeladen.

Wanneer het laadcontrolelampje Ⓛc op de acculader groen brandt, is de accu volledig opgeladen
(oplaadduur, zie 7. TECHNISCHE GEGEVENS).

5. Controleer de oplaadtoestand tijdens het opladen regelmatig.
6. Wanneer de accu Ⓑ volledig is opgeladen, dient u de accu Ⓑ van de acculader Ⓒ weg te nemen.
7. Trek de stekker van de acculader Ⓒ uit het stop-contact.

Accu-oplaadaanduiding:

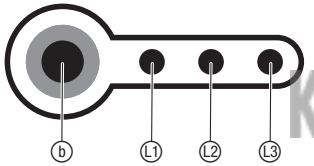

Accu-oplaadaanduiding tijdens het opladen:

100 % opgeladen	L1, L2 en L3 branden
66 – 99 % opgeladen	L1 en L2 branden, L3 knippert
33 – 65 % opgeladen	L1 brandt, L2 knippert
0 – 32 % opgeladen	L1 knippert

KEES VAN DER SPEK

Accu-oplaadaanduiding tijdens het gebruik:

→ Druk op de toets ⓑ op de accu.

66 – 99 % opgeladen	L1, L2 en L3 branden
33 – 65 % opgeladen	L1 en L2 branden
10 – 32 % opgeladen	L1 brandt
0 – 10 % opgeladen	L1 knippert

Bedieningspaneel:

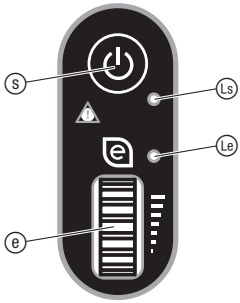

Aan-/uit-toets:

→ Druk op de aan-/uit-toets ⓢ op het bedieningspaneel.

Wanneer de bladblazer/-zuiger ingeschakeld is, brandt de aan-LED Ⓛs.

De bladblazer/-zuiger wordt automatisch na 1 minuut uitgeschakeld.

Vermogenswiel:

→ Draai het vermogenswiel ⓔ op het bedieningspaneel naar de gewenste stand.

Wanneer de **eco-modus** is geactiveerd (vermogenswiel beneden) brandt de LED Ⓛe.

De **eco-modus** verlaagt het toerental van de motor voor een maximale looptijd van de accu.

Wanneer de **normale modus** is geactiveerd (vermogenswiel boven) brandt de LED Ⓛe niet.

In de **boost-modus** moet het vermogenswiel ⓔ naar boven worden vastgehouden (het vermogenswiel keert bij loslaten automatisch terug naar de **normale modus**).

De **boost-modus** verhoogt het toerental van de motor voor een maximaal vermogen.

Werkposities:

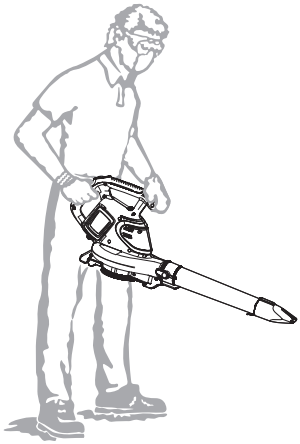

Blaasmodus:

U kunt de luchtstroom traploos instellen.

Het vermogen is onderverdeeld in de **eco-modus**, **normale modus** en de **boost-modus**.

De **eco-modus** is ideaal voor het wegblazen van weinig en licht blad.

De **normale modus** is ideaal voor een normale hoeveelheid blad.

In de **boost-modus** heeft u volledig vermogen voor veel en groot blad.

Beweeg tijdens het werken van vaste objecten als stoepranden/ trottoirs, grote stenen, voertuigen en omheiningen af.

Maak hoeken schoon door vanuit de hoek naar buiten te bewegen. Dat voorkomt een ophoping van vuil die in uw gezicht zou kunnen worden geblazen.

Wees voorzichtig wanneer u in de buurt van planten werkt. De sterke luchtstroom kan kwetsbare planten beschadigen.

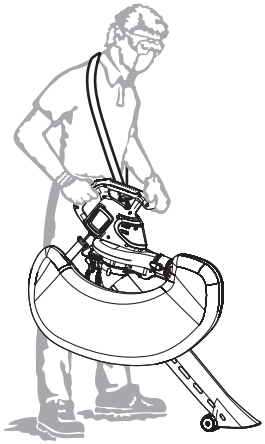

Zuigmodus:

Voor de beste resultaten in de zuigmodus dient u de bladzuiger op max. vermogen (**boost-modus**) te gebruiken.

Maak langzame heen- en weergaande bewegingen over het materiaal dat u wilt opzuigen.

Beweeg de zuigbuis niet in een ophoping van vuil, omdat de zuigbuis hierdoor verstopt kan raken.

Voor de beste resultaten houdt u de zuigbuis ca. 3 cm boven de grond.

KEES VAN DER SPEK
TUIN EN PARKMACHINES ★ TER AAR

Bladblazer/-zuiger starten:

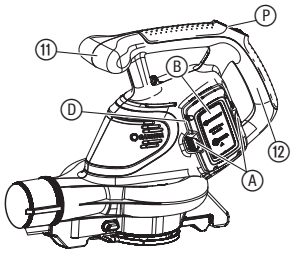

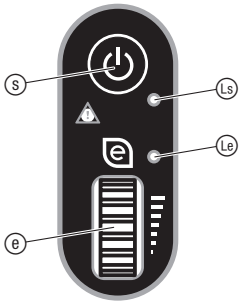

Starten:

1. Plaats de accu Ⓑ in de accuhouder Ⓓ totdat deze hoorbaar vastklikt.
2. Druk op de aan-/uit-toets ⓢ op het bedieningspaneel Ⓟ totdat de aan-LED Ⓛs groen brandt.
3. Houd de extra handgreep ⑪ vast.
4. Houd de hoofdhandgreep ⑫ met de andere hand vast en draai het vermogenswiel ⓔ naar boven.
   De bladblazer/-zuiger start.

Stoppen:

1. Draai het vermogenswiel ⓔ naar beneden.
   De bladblazer/-zuiger stopt.
2. Druk op de aan-/uit-toets ⓢ op het bedieningspaneel Ⓟ totdat de aan-LED Ⓛs uit is.
3. Druk de beide ontgrendelingstoetsen Ⓐ in en verwijder de accu Ⓑ uit de accuhouder Ⓓ.

Opvangzak legen:

GEVAAR! Lichamelijk letsel!

Scherp opgezogen materiaal kan verwondingen veroorzaken.

→ Steek uw hand niet in de opvangzak, wanneer u deze leegmaakt

KEES VAN DER SPEK
TUINGEREEDSCHAPPEN & MACHINES ★ TER AAR

1. Verwijder de opvangzak (zie 2. MONTAGE *"Opvangzak monteren"*).
2. Maak de opvangzak helemaal leeg (draai de opvangzak binnenstebuiten).
3. Monteer de opvangzak (zie 2. MONTAGE *"Opvangzak monteren"*).

4. ONDERHOUD

GEVAAR! Lichamelijk letsel!

Risico op snijwonden wanneer de rotorbladen ronddraaien of het product onopzettelijk start.

→ Verwijder de accu en wacht tot de rotorbladen tot stilstand zijn gekomen voordat u het product onderhoudt.

Bladblazer/-zuiger reinigen:

GEVAAR! Lichamelijk letsel!

Verwondingsgevaar en risico op beschadiging van het product.

→ Maak het product niet schoon met water of met een waterstraal (in het bijzonder niet onder hoge druk).

→ Reinig niet met chemicaliën of oplossingen, inclusief benzine of oplosmiddelen. Sommige stoffen kunnen belangrijke plastic onderdelen beschadigen.

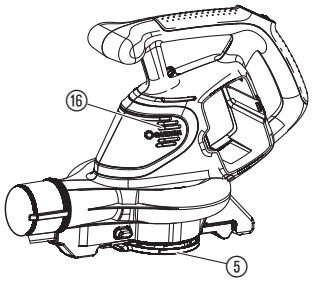

De ventilatiegleuven moeten altijd schoon zijn.

1. Reinig de ventilatiegleuf ⑯ met een zachte borstel (gebruik geen schroevendraaier).
2. Verwijder de zuigbuis/vacuümbuis en maak deze schoon.
3. Verwijder de opvangzak en maak deze helemaal leeg. Draai de opvangzak binnenstebuiten en maak deze met een waterslang schoon. Laat de opvangzak volledig drogen.
4. Open het deksel van de inlaatopening en verwijder al het gras en vuil uit de inlaatopening en het deksel ⑤.
5. Controleer de mate van vervuiling van het ventilatorwiel/de ruimte van het ventilatorwiel en maak dit/deze eventueel schoon met een stomp, lang voorwerp.

Accu en oplaadapparaat reinigen:

Zorg ervoor dat het oppervlak en de contacten van de accu en van het oplaadapparaat altijd schoon en droog zijn, voordat u het oplaadapparaat aansluit.

Gebruik geen stromend water.

→ Reinig de contacten en de kunststof onderdelen met een zachte droge doek.

5. OPBERGEN

Buitenbedrijfstelling:

Het product moet voor kinderen ontoegankelijk worden bewaard.

KEES VAN DER SPEK TUINMACHINES ★ TER AAR

1. Verwijder de accu.
2. Laad de accu op.
3. Maak de bladblazer/-zuiger, de accu en het oplaadapparaat schoon (zie 4. ONDERHOUD).
4. Bewaar de bladblazer/-zuiger, de accu en het oplaadapparaat op een droge, dichte en vorstbestendige plaats.

Afvoeren:
(conform RL2012/19/EU)

Het product mag niet met het normale huishoudelijke afval worden afgevoerd. Het moet volgens de geldende lokale milieuvoorschriften worden afgevoerd.

BELANGRIJK!
Voor het product via uw plaatselijke recyclinginstantie af.

Accu's afvoeren:

Li-ion

De GARDENA accu bevat lithium-ioncellen, die aan het einde van hun levensduur gescheiden van het normale huishoudelijke afval moeten worden afgevoerd.

BELANGRIJK!
Voer de accu's via uw plaatselijke recyclinginstantie af.

1. Ontlaad de lithium-ioncellen volledig (wend u tot de GARDENA servicedienst).
2. Beveilig de contacten van de lithium-ioncellen tegen kortsluiting.
3. Voer de lithium-ioncellen op vakkundige wijze af.

6. STORINGEN VERHELPEN

GEVAAR! Lichamelijk letsel!

Risico op snijwonden wanneer de rotorbladen ronddraaien of het product onopzettelijk start.

→ **Verwijder de accu en wacht tot de rotorbladen tot stilstand zijn gekomen voordat u problemen bij het product verhelpt.**

Probleem	Mogelijke oorzaak	Oplossing
Bladblazer/-zuiger start niet	Accu is niet volledig in de accuhouder geplaatst.	→ Plaats de accu volledig in de accuhouder totdat deze hoorbaar vastklikt.
	Aan-LED is uit.	→ Druk op de Aan-/Uit-toets.
Bladblazer/-zuiger trilt abnormaal	Mechanische fout.	→ Wend u zich tot de GARDENA servicedienst.
Fouten-LED Ⓦp op het bedieningspaneel knippert	Overstroom, motor is geblokkeerd.	→ Verwijder de accu en verwijder het obstakel.
	Blaasbuis, zuigbuis, opvangzak of deksel inlaatopening is niet goed gemonteerd.	→ Monteer alle onderdelen tot de vergrendeling hoorbaar vastklikt.
	Toerental buiten het toegestane bereik.	→ Wanneer er geen sprake is van een blokkade en de onderdelen correct zijn gemonteerd, dient u contact op te nemen met de GARDENA-servicedienst.
Fouten-LED Ⓦb op de accu knippert 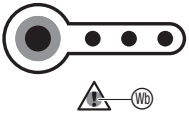	Onderspanning	→ Laad de accu op.
	Temperatuur van de accu ligt buiten het toegestane bereik.	→ Gebruik de accu bij omgevingstemperaturen tussen –10 °C en 40 °C.
Fouten-LED Ⓦb op de accu brandt	Accufout/accu defect.	→ Wend u zich tot de GARDENA servicedienst.
Laadcontrolelampje Ⓛc op het oplaadapparaat gaat niet branden 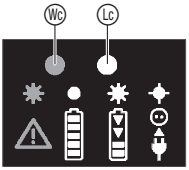	Acculader of oplaadkabel is niet correct aangesloten.	→ Sluit de acculader en de oplaadkabel correct aan.
Laadcontrolelampje Ⓛc op het oplaadapparaat knippert snel (4x per seconde)	Temperatuur van de accu ligt buiten het toegestane bereik.	→ Gebruik de accu bij omgevingstemperaturen tussen –10 °C en 40 °C.
Fouten-LED Ⓦc op het oplaadapparaat knippert	Accufout.	→ Verwijder de accu en controleer of u een originele GARDENA accu gebruikt.
Fouten-LED Ⓦc op het oplaadapparaat brandt	Temperatuur in het oplaadapparaat is te hoog.	→ Wend u zich tot de GARDENA servicedienst.

KEES VAN DER SPEK
TUIN EN PARKMACHINES ■ TER AAR

NL

AANWIJZING: Wend u zich bij andere storingen tot uw GARDENA servicecenter. Reparaties mogen alleen door de GARDENA servicecenters en door speciaalzaken worden uitgevoerd, die door GARDENA zijn goedgekeurd.

7. TECHNISCHE GEGEVENS

Accu-bladblazer/-zuiger	**Eenheid**	**Waarde (art. 9338)**
Max. zuigstroom	l/s	160
Mulchverhouding		8 : 1
Max. blaassnelheid	km/h	320
Gewicht (zonder accu) **Blaasmodus / Zuigmodus**	kg	3,0 / 3,9
Geluidsdrukniveau L_{pA} 1) **Onzekerheid k_{pA}**	dB (A)	91 2,5
Geluidsvermogensniveau L_{WA} 2): **gemeten/gegarandeerd** **Onzekerheid k_{WA}**	dB (A)	98 / 102 4,0
Hand-arm-trilling a_{vhw} 1) **Onzekerheid k_a**	m/s^2	2,8 1,5

Meetmethoden volgens: 1) EN 50636-2-100 2) RL 2000/14/EC

AANWIJZING: De vermelde vibratie-emissiewaarde werd gemeten overeenkomstig een genormeerde keuringsprocedure en kan worden geraadpleegd om elektrische gereedschappen met elkaar te vergelijken. Deze waarde kan ook worden gebruikt voor de voorlopige beoordeling van de expositie. De vibratie-emissiewaarde kan tijdens het werkelijke gebruik van het elektrische gereedschap variëren.

KEES VAN DER SPEK

Systeemaccu / smart accu BLi-40	**Eenheid**	**Waarde (art. 9842/19090)**	**Waarde (art. 9843/19091)**
Max. accuspanning	V (AC)	40 (de max. spanning in het begin zonder belasting van de accu bedraagt 40 V, de nominale spanning bedraagt 36 V)	40 (de max. spanning in het begin zonder belasting van de accu bedraagt 40 V, de nominale spanning bedraagt 36 V)
Accucapaciteit	Ah	2,6	4,2
Accu-oplaadtijd 80 % / 100 % (ca.)	min.	65 / 90	105 / 140
Accutype		Lithium-ion	Lithium-ion

Oplaadapparaat QC40	**Eenheid**	**Waarde (art. 9845)**
Netspanning	V (AC)	230
Netfrequentie	Hz	50
Nominaal vermogen	W	100
Uitgangsspanning	V (DC)	42
Max. uitgangsstroom	A	1,8

8. TOEBEHOREN

GARDENA wisselaccu BLi-40/100; BLi-40/160	Accu voor extra looptijd of om te vervangen.	**art. 9842/9843**
GARDENA smart accu BLi-40/100 BLi-40/160	Smart accu voor het smart system.	**art. 19090/19091**
GARDENA oplaadapparaat QC40	Om de GARDENA accu BLi-40 op te laden.	**art. 9845**

NL

9. SERVICE / GARANTIE

Service:

Neem contact op met het adres op de achterzijde.

Garantie:

In het geval van een garantieclaim worden u geen kosten in rekening gebracht voor de geleverde diensten.

GARDENA Manufacturing GmbH biedt een tweejarige garantie (vanaf de datum van aankoop) voor dit product. Deze garantie dekt alle ernstige defecten van het product waarvan aangetoond kan worden dat ze het gevolg zijn van fouten in materiaal of fabricage. De garantie zal worden voldaan door levering van een vervangend product mits aan de volgende voorwaarden is voldaan:

- Het product is gebruikt voor het beoogde doel conform de aanbevelingen in de bedieningsinstructies.
- De koper of een derde partij hebben niet geprobeerd om het product zelf te repareren.

Deze fabrieksgarantie heeft geen invloed op aanspraken op garantie van dealers / verkopers.

Neem voor het oplossen van problemen contact op met onze serviceafdeling (contactgegevens zie ommezijde). Het is niet toegestaan om zonder voorafgaande toestemming een product naar ons te versturen.

KEES VAN DER SPEK
TUIN- EN PARKMACHINES ★ TER AAR

Slijtdelen:

De zuigbuis en blaasbuis zijn slijtdelen en vallen dus niet onder de garantie.

DE *Produkthaftung*

Wir weisen ausdrücklich darauf hin, dass wir in Übereinstimmung mit dem Produkthaftungsgesetz nicht für Schäden haften, die durch unsere Produkte entstehen, wenn diese unsachgemäß und nicht durch einen von uns autorisierten Servicepartner repariert wurden oder wenn keine Original GARDENA Teile oder von uns zugelassene Teile verwendet wurden.

EN *Product liability*

In accordance with the German Product Liability Act, we hereby expressly declare that we accept no liability for damage incurred from our products where said products have not been properly repaired by a GARDENA-approved service partner or where original GARDENA parts or parts authorised by GARDENA were not used.

FR *Responsabilité*

Conformément à la loi relative à la responsabilité du fait des produits défectueux, nous déclarons expressément par la présente que nous déclinons toute responsabilité pour les dommages résultant de nos produits, si lesdits produits n‘ont pas été correctement réparés par un partenaire d‘entretien agréé GARDENA ou si des pièces d’origine GARDENA ou des pièces agréées GARDENA n‘ont pas été utilisées.

NL *Productaansprakelijkheid*

Conform de Duitse wet inzake productaansprakelijkheid verklaren wij hierbij uitdrukkelijk dat wij geen aansprakelijkheid aanvaarden voor schade ontstaan uit onze producten waarbij deze producten niet zijn gerepareerd door een GARDENA-erkende servicepartner of waarbij geen originele GARDENA-onderdelen of onderdelen die door GARDENA zijn goedgekeurd zijn gebruikt.

SV *Produktansvar*

I enlighet med tyska produktansvarslagar förklarar vi härmed uttryckligen att vi inte åtar oss något ansvar för skador som orsakas av våra produkter där produkterna inte har genomgått korrekt reparation från en GARDENA-godkänd servicepartner eller där originaldelar från GARDENA eller delar godkända av GARDENA inte använts.

DA *Produktansvar*

I overensstemmelse med den tyske produktansvarslov erklærer vi hermed udtrykkeligt, at vi ikke påtager os noget ansvar for skader på vores produkter, hvis de pågældende produkter ikke er blevet repareret korrekt af en GARDENA-godkendt servicepartner, eller hvor der ikke er brugt originale GARDENA-reservedele eller godkendte reservedele fra GARDENA.

KEES VAN DER SPEK
TUIN EN PARKMACHINES ★ TER AAR

FI *Tuotevastuu*

Saksan tuotevastuulain mukaisesti emme ole vastuussa laitteiden vaurioista, jos korjauksia ei ole tehnyt GARDENAn hyväksymä huoltoliike tai jos niiden syynä on muiden kuin alkuperäisten GARDENA-varaosien tai GARDENAn hyväksymien varaosien käyttö.

IT *Responsabilità del prodotto*

In conformità con la Legge tedesca sulla responsabilità del prodotto, con la presente dichiariamo espressamente che decliniamo qualsiasi responsabilità per danni causati dai nostri prodotti qualora non siano stati correttamente riparati presso un partner di assistenza approvato GARDENA o laddove non siano stati utilizzati ricambi originali o autorizzati GARDENA.

ES *Responsabilidad sobre el producto*

De acuerdo con la Ley de responsabilidad sobre productos alemana, por la presente declaramos expresamente que no aceptamos ningún tipo de responsabilidad por los daños ocasionados por nuestros productos si dichos productos no han sido reparados por un socio de mantenimiento aprobado por GARDENA o si no se han utilizado piezas originales GARDENA o piezas autorizadas por GARDENA.

PT *Responsabilidade pelo produto*

De acordo com a lei alemã de responsabilidade pelo produto, declaramos que não nos responsabilizamos por danos causados pelos nossos produtos, caso os tais produtos não tenham sido devidamente reparados por um parceiro de assistência GARDENA aprovado ou se não tiverem sido utilizadas peças GARDENA originais ou peças autorizadas pela GARDENA.

PL *Odpowiedzialność za produkt*

Zgodnie z niemiecką ustawą o odpowiedzialności za produkt, niniejszym wyraźnie oświadczamy, że nie ponosimy żadnej odpowiedzialności za szkody poniesione na skutek użytkowania naszych produktów, w przypadku gdy naprawa tych produktów nie była odpowiednio przeprowadzana przez zatwierdzonego przez firmę GARDENA partnera serwisowego lub nie stosowano oryginalnych części GARDENA albo części autoryzowanych przez tę firmę.

HU ***Termékszavatosság***
A németországi termékszavatossági törvénnyel összhangban ezennel nyomatékosan kijelentjük, hogy nem vállalunk felelősséget a termékeinkben keletkezett olyan károkért, amelyek valamely GARDENA által jóváhagyott szervizpartner által nem megfelelően végzett javításból adódtak, vagy amely során nem eredeti GARDENA alkatrészeket vagy a GARDENA által jóváhagyott alkatrészeket használtak fel.

CS ***Odpovědnost za výrobek***
V souladu s německým zákonem o odpovědnosti za výrobek tímto výslovně prohlašujeme, že nepřijímáme žádnou odpovědnost za poškození vzniklá na našich výrobcích, kdy zmíněné výrobky nebyly řádně opraveny schváleným servisním partnerem GARDENA nebo kdy nebyly použity originální náhradní díly GARDENA nebo náhradní díly autorizované společností GARDENA.

SK ***Zodpovednosť za produkt***
V súlade s nemeckými právnymi predpismi upravujúcimi zodpovednosť za výrobok týmto výslovne prehlasujeme, že nenesieme žiadnu zodpovednosť za škody spôsobené našimi výrobkami, v prípade ktorých neboli náležité opravy vykonané servisným partnerom schváleným spoločnosťou GARDENA alebo neboli použité diely spoločnosti GARDENA alebo diely schválené spoločnosťou GARDENA.

EL ***Ευθύνη προϊόντος***
Σύμφωνα με τον γερμανικό νόμο περί Ευθύνης για τα Προϊόντα, με το παρόν δηλώνουμε ρητώς ότι δεν αποδεχόμαστε καμία ευθύνη για τυχόν ζημίες που προκύπτουν από τα προϊόντα μας εάν αυτά δεν έχουν επισκευαστεί σωστά από κάποιον εγκεκριμένο συνεργάτη επισκευών της GARDENA ή εάν δεν έχουν χρησιμοποιηθεί αυθεντικά εξαρτήματα GARDENA ή εξαρτήματα εγκεκριμένα από την GARDENA.

SL ***Odgovornost proizvajalca***
V skladu z nemškimi zakoni o odgovornosti za izdelke,izrecno izjavljajo, da ne sprejemamo nobene odgovornosti za škodo, ki jo povzročijo naši izdelki, če teh niso ustrezno popravili GARDENINI odobreni servisni partnerji ali pri tem niso bili uporabljeni originalni GARDENINI nadomestni deli ali GARDENINIMI homologiranimi nadomestnimi deli.

HR ***Pouzdanost proizvoda***
Sukladno njemačkom zakonu o pouzdanosti proizvoda, ovime izričito izjavljujemo kako ne prihvaćamo nikakvu odgovornost za oštećenja na našim proizvodima nastala uslijed neispravnog popravka od strane servisnog partnera kojeg odobrava GARDENA ili uslijed nekorištenja originalnih GARDENA dijelova ili dijelova koje odobrava GARDENA.

KEEP VAN DER BOEK

RO ***Răspunderea pentru produs***
În conformitate cu Legea germană privind răspunderea pentru produs, declarăm în mod expres prin prezentul document că nu acceptăm nicio răspundere pentru defecțiunile suferite de produsele noastre atunci când acestea nu au fost reparate în mod corect de un atelier de service partener, aprobat de GARDENA, sau când nu au fost utilizate piese GARDENA originale sau piese autorizate de GARDENA.

BG ***Отговорност за вреди, причинени от стоки***
Съгласно германския Закон за отговорността за вреди, причинени от стоки, с настоящото изрично декларираме, че не носим отговорност за щети, причинени от нашите продукти, ако те не са били правилно ремонтирани от одобрен от GARDENA сервиз или ако не са използвани оригинални части на GARDENA или части, одобрени от GARDENA.

ET ***Tootevastutus***
Vastavalt Saksamaa tootevastutusseadusele deklareerime käesolevaga selgesõnaliselt, et me ei kanna mingisugust vastutust meie toodetest tingitud kahjude eest, kui need tooted ei ole korrektselt parandatud GARDENA heakskiidetud hooldusspartneri poolt või kui parandamisel ei ole kasutatud GARDENA originaalosi või GARDENA volitatud osi.

LT ***Gaminio patikimumas***
Mes aiškiai pareiškiame, kad, atsižvelgiant į Vokietijos gaminių patikimumo įstatymą, neprisiimame atsakomybės dėl bet kokios žalos, patirtos dėl mūsų gaminių, jeigu jie buvo netinkamai taisomi arba jų dalys buvo pakeistos neoriginaliomis GARDENA dalimis ar nepatvirtintomis dalimis, arba jeigu remonto darbai buvo atliekami ne GARDENA techninės priežiūros centro specialistų.

LV ***Atbildība par produkcijas kvalitāti***
Saskaņā ar Vācijas likumu par atbildību par produkcijas kvalitāti ar šo mēs paziņojam, ka neuzņemamies atbildību par bojājumiem, kas radušies, lietojot mūsu izstrādājumus, kuru remontu nav veicis uzņēmuma GARDENA apstiprināts apkopes partneris vai kuru remontam netika izmantotas oriģinālās GARDENA detaļas vai detaļas, kuru lietošanu apstiprinājis uzņēmums GARDENA.

DE EU-Konformitätserklärung
Der Unterzeichner, Husqvarna AB, 561 82 Huskvarna, Schweden, bescheinigt hiermit, dass die nachstehend aufgeführten Geräte bei Verlassen des Werks die harmonisierten EU-Leitlinien, EU-Normen für Sicherheit und besondere Normen erfüllen. Dieses Zertifikat verliert seine Gültigkeit, wenn die Geräte ohne unsere Genehmigung verändert werden.

EN EC Declaration of Conformity
The undersigned, Husqvarna AB, 561 82 Huskvarna, Sweden, hereby certifies that, when leaving our factory, the units indicated below are in accordance with the harmonised EU guidelines, EU standards of safety and product specific standards. This certificate becomes void if the units are modified without our approval.

FR Déclaration de conformité CE
Le constructeur, soussigné : Husqvarna AB, 561 82 Huskvarna, Suède, déclare qu'à la sortie de ses usines le matériel neuf désigné ci-dessous était conforme aux prescriptions des directives européennes énoncées ciaprès et conforme aux règles de sécurité et autres règles qui lui sont applicables dans le cadre de l'Union européenne. Toute modification apportée à cet appareil sans notre accord annule la validité de ce certificat.

NL EG-conformiteitsverklaring
De ondergetekende, Husqvarna AB, 561 82 Huskvarna, Zweden, verklaart hierbij dat de producten die hieronder staan vermeld, wanneer ze onze fabriek verlaten, in overeenstemming zijn met de geharmoniseerde Europese richtlijnen, EU-normen voor veiligheid en productspecifieke normen. Dit certificaat vervalt als de producten worden aangepast zonder onze toestemming.

SV EG-försäkran om överensstämmelse
Undertecknad firma Husqvarna AB, 561 82 Huskvarna, Sverige, intygar härmed att nedan nämnda produkter, när de lämnar vår fabrik, överensstämmer med EU:s riktlinjer, EU:s säkerhetsstandarder och produktspecifika standarder. Detta intyg skall ogiltigförklaras om produkten ändras utan vårt godkännande.

DA EU-overensstemmelseserklæring
Undertegnede, Husqvarna AB, 561 82 Huskvarna, Sverige erklærer hermed, at nedenfor anførte enheder er i overensstemmelse med de harmoniserede EUretningslinjer, EU-standarder for sikkerhed og produktspecifikke standarder, når de forlader fabrikken. Denne erklæring ugyldiggøres, hvis enhederne ændres uden vores godkendelse.

KEES VAN DER SPEK

FI EY-vaatimustenmukaisuusvakuutus
Husqvarna AB, 561 82 Huskvarna, Ruotsi, vakuuttaa täten, että alla mainitut laitteet ovat tehtaalta lähtiessään yhdenmukaistettujen EU-säännösten, EU:n turvastandardien ja tuotekohtaisten standardien mukaisia. Tämä vakuutus mitätöityy, jos laitteita muokataan ilman hyväksyntäämme.

IT Dichiarazione di conformità CE
La sottoscritta Husqvarna AB, 561 82 Huskvarna, Svezia, certifica che il prodotto qui di seguito indicato, nei modelli da noi commercializzati, è conforme alle direttive armonizzate UE nonché agli standard di sicurezza UE e agli standard specifici di prodotto. Qualunque modifica apportata al prodotto senza nostra specifica autorizzazione invalida la presente dichiarazione.

ES Declaración de conformidad CE
El abajo firmante, Husqvarna AB, 561 82 Huskvarna, Suecia, certifica por la presente que, cuando salen de la fábrica, las unidades indicadas a continuación cumplen las normas de armonización de la UE, las normas de la UE sobre seguridad y las normas específicas del producto. Este certificado quedará sin efecto si se modifican las unidades sin nuestra autorización.

PT Declaração de conformidade CE
O abaixo-assinado, Husqvarna AB, 561 82 Huskvarna, Suécia, certifica por este meio que, ao sair da nossa fábrica, as unidades indicadas acima estão em conformidade com as diretrizes uniformizadas da UE, os padrões de segurança da UE e os padrões específicos do produto. Este certificado deixa de ser válido se as unidades forem modificadas sem a nossa aprovação.

PL Deklaracja zgodności WE
Niżej podpisany przedstawiciel firmy Husqvarna AB, 561 82 Huskvarna, Szwecja, niniejszym oświadcza, że podane poniżej wyroby opuszczające fabrykę są zgodne ze zharmonizowanymi normami UE oraz z obowiązującymi w UE przepisami bezpieczeństwa i normami dotyczącymi danego produktu. Modyfikacja wyrobów bez naszej zgody powoduje unieważnienie niniejszego certyfikatu.

HU EK megfelelőségi nyilatkozat
Alulírott Husqvarna AB, 561 82 Huskvarna, Svédország ezzel tanúsítja, hogy az alábbiakban leírt egységek a gyár elhagyásakor megfeleltek a harmonizált uniós előírásoknak és biztonsági és termékspecifikus szabványoknak. Ez a tanúsítvány érvényét veszti, ha az egységeket jóváhagyásunk nélkül átalakítják.

CS Prohlášení o shodě ES
Níže uvedená společnost Husqvarna AB, 561 82 Huskvarna, Švédsko, tímto potvrzuje, že při opuštění naší továrny jsou jednotky uvedené níže v souladu s harmonizovanými pokyny EU, standardy EU ohledně bezpečnosti a specifickými produktovými standardy. Tento certifikát pozbývá platnosti, pokud dojde k úpravě jednotek bez našeho schválení.

SK EÚ vyhlásenie o zhode
Dolu podpísaná spoločnosť Husqvarna AB, 561 82 Huskvarna, Švédsko týmto osvedčuje, že nižšie uvedené jednotky boli v súlade s harmonizovanými usmerneniami EÚ, normami EÚ v oblasti bezpečnosti a špecifickými normami týkajúcimi sa produktu v čase opustenia výrobného závodu. Toto osvedčenie stráca platnosť, ak boli jednotky zmenené bez nášho súhlasu.

EL Δήλωση Συμμόρφωσης ΕΚ
Η υπογεγραμμένη εταιρεία, Husqvarna AB, 561 82 Huskvarna, Σουηδία, πιστοποιεί ότι, κατά την έξοδο από το εργοστάσιο, οι μονάδες που αναφέρονται κατωτέρω συμμορφώνονται με τις εναρμονισμένες οδηγίες ΕΕ, τα πρότυπα ασφαλείας της ΕΕ και τα συγκεκριμένα πρότυπα προϊόντος. Αυτό το πιστοποιητικό καθίσταται άκυρο εάν οι μονάδες έχουν τροποποιηθεί χωρίς την έγκρισή μας.

SL Izjava ES o skladnosti
Spodaj podpisana, Husqvarna AB, 561 82 Huskvarna, Švedska, s to izjavo potrjuje, da je bila spodaj navedena enota ob izhodu iz tovarne skladna z usklajenimi smernicami EU, standardi EU za varnost in standardi, specifičnimi za izdelek. Izjava postane neveljavna v primeru neodobrene spremembe enote.

HR Izjava o usklađenosti EZ
Niže potpisana Husqvarna AB, 561 82 Huskvarna, Švedska, ovime potvrđuje kako su u nastavku navedene jedinice prilikom napuštanja tvornice bile u skladu s usklađenim smjernicama EU, EU sigurnosnim standardima i standardima specifičnima za proizvod. Ova certifikacija poništava se ako se jedinice izmjenjuju bez odobrenja.

RO Declarație de conformitate CE
Subscrisa, Husqvarna AB, 561 82 Husqvarna, Suedia, certifică prin prezenta că, la momentul ieşirii din fabrica noastră, unitățile indicate mai jos sunt în conformitate cu directivele UE armonizate, cu standardele UE de siguranță şi cu standardele specifice ale produsului. Prezentul certificat devine nul dacă unitățile sunt modificate fără aprobarea noastră.

BG Декларация за съответствие на ЕО
С настоящото долуподписаната, Husqvarna AB, 561 82 Huskvarna, Швеция, удостоверява, че при напускане на фабриката модулите, посочени подолу, са в съответствие с хармонизираните директиви на ЕС, стандартите на ЕС за безопасност и специфичните за продукта стандарти. Този сертификат става невалиден, ако модулите са променени без нашето одобрение.

ET EÜ vastavusdeklaratsioon
Allakirjutanu Husqvarna AB, 561 82 Huskvarna, Rootsi, kinnitab käesolevaga, et tehasest väljumisel vastavad allpool nimetatud seadmed harmoneeritud EL-i suunistele, EL-i ohutusstandarditele ja tootele eriomastele standarditele. See vastavuskinnitus kaotab kehtivuse, kui seadet muudetakse ilma meie heakskiiduta.

LT EB atitikties deklaracija
Husqvarna AB, 561 82 Huskvarna, Sweden, garantuoja, kad iš gamyklos siunčiami toliau nurodyti įrenginiai atitinka suderintus EB reikalavimus, EB saugos ir konkretaus gaminio standartus. Pakeitus gaminį be mūsų patvirtinimo, nutraukiamas šio sertifikato galiojimas.

LV EK atbilstības deklarācija
Uzņēmums Husqvarna AB, 561 82 Huskvarna, Zviedrija, ar parakstu apliecina, ka tālāk minētās vienības, pametot rūpnīcu, atbilst saskaņotajām ES vadlīnijām, ES drošības standartiem un izstrādājumam specifiskajiem standartiem. Šis sertifikāts tiek anulēts, ja šīs vienības tiek modificētas bez mūsu apstiprinājuma.

Produktbezeichnung:	**Akku-Bläser / Sauger**
Description of the product:	**Battery Blower / Vacuum**
Désignation de produit :	**Souffleur / aspirateur sur batterie**
Productbenaming:	**Accu-bladblazer / -zuiger**
Produktbeteckning:	**Batteridriven blås / sug**
Produktbetegnelse:	**Accu løvsuger / -blæser**
Tuotenimike:	**Akkukäyttöinen puhallin / imuri**
Nome del prodotto:	**Soffiatore / aspiratore a batteria**
Designación del producto:	**Soplador / aspirador con Accu**
Designação do produto:	**Soprador / aspirador a bateria**
Opis produktu:	**Dmuchawa / odkurzacz z zasilaniem akumulatorowym**
A termék megnevezése:	**Akkumulátoros lombfúvó / -szívó**
Označení produktu:	**Akumulátorový foukač / vysavač**
Označenie výrobku:	**Akumulátorový fúkač / vysávač**
Ονομασία προϊόντος:	**Φυσητήρας / απορροφητήρας μπαταρίας**
Ime izdelka:	**Akumulatorski puhalnik / sesalnik**
Naziv proizvoda:	**Baterijski puhač / usisivač**
Denumire produs:	**Suflantă/Aspirator cu acumulator**
Описание на продукта:	**Акумулаторна моторна метла / листосъбирач**
Toote nimetus:	**Akuga puhur / imur**
Gaminio pavadinimas:	**Akumuliatorinis pūstuvas / siurblys**
Izstrādājuma nosaukums:	**Ar akumulatoru darbināms pūtējs / sūcējs**

Produkttyp:	Terméktípus:	Artikelnummer:	Numer katalogowy:
Product type:	Typ produktu:	Article number:	Cikkszám:
Type de produit :	Typ výrobku:	Référence :	Číslo materiálu:
Producttype:	Τύπος προϊόντος:	Artikelnummer:	Číslo výrobku:
Produkttyp:	Tip izdelka:	Artikelnummer:	Αριθμός προϊόντος:
Produkttype:	Tip proizvoda:	Artikelnummer:	Številka artikla:
Tuotetyyppi:	Tip produs:	Artikkelinumero:	Broj artikla:
Tipo di prodotto:	Тип на продукта:	Numero articolo:	Cod articol:
Tipo del producto:	Toote tüüp:	Número de artículo:	Артикулен номер:
Tipo de produto:	Gaminio tipas:	Número de referência:	Artikli number:
Typ produktu:	Izstrādājuma tips:		Gaminio numeris:
			Preces numurs:

PowerJet Li-40 **9338**

KEES VAN DER SPEK

EU-Richtlinien:
EC-Directives:
Directives UE :
EU-richtlijnen:
EU-riktlinjer:
EU-direktiver:
EU-direktiivit:
Direttive UE:
Directivas de la UE:
Diretivas UE:
Dyrektywy UE:
EU-irányelvek:
Směrnice EU:
Smernice EU:
Οδηγίες ΕΕ:
EU-direktive:
Direktive EU:
Directivele EU:
ЕС-Директиви:
EL-i direktiivid:
ES direktyvos:
ES direktīvas:

2000/14/EC
2006/42/EC
2011/65/EC
2014/30/EC

Ladegerät/Charger:
2014/35/EC

Harmonisierte EN-Normen /
Harmonised EN:

EN 60335-1
EN 50636-2-100
EN ISO 12100

Akku/Battery:
EN 62133

Ladegerät/Charger:
EN 60335-1
EN 60335-2-29

Hinterlegte Dokumentation: GARDENA Technische Dokumentation, M. Kugler 89079 Ulm	Konformitätsbewertungsverfahren: Nach 2000/14/EG Art. 14 Anhang V
Deposited Documentation: GARDENA Technical Documentation, M. Kugler 89079 Ulm	Conformity Assessment Procedure: according to 2000/14/EC Art.14 Annex V
Documentation déposée: Documentation technique GARDENA, M. Kugler 89079 Ulm	Procédure d'évaluation de la conformité : Selon 2000/14/CE art. 14 Annexe V

Schall-Leistungspegel:	gemessen / garantiert
Noise level:	measured / guaranteed
Niveau sonore :	mesuré / garanti
Geluidsniveau:	gemeten / gegarandeerd
Ljudnivå:	uppmätt / garanterad
Støjniveau:	målt / garanteret
Äänitaso:	mitattu / taattu
Livello acustico:	misurato / garantito
Nivel de ruido:	medido / garantizado
Nível de ruído:	medido / garantido
Poziom hałasu:	zmierzony / gwarantowany
Zajszint:	mért / garantált
Hladina hluku:	naměřená / zaručená
Hladiny hluku:	namerané/zaručené
Επίπεδο θορύβου:	μετρημένο / εγγυημένο
Raven zvočne moči:	izmerjena / zagotovljena
Razina buke:	mjerena / zajamčena
Nivel de zgomot:	măsurat / garantat
Ниво на шум:	измерено / гарантирано
Müratase:	mõõdetud / garanteeritud
Triukšmo lygis:	išmatuotas / garantuojamas
Trokšņa līmenis :	mērītais / garantētais

Art. 9338 **98 dB(A) / 102 dB(A)**

Anbringungsjahr der CE-Kennzeichnung:
Year of CE marking:
Année d'apposition du marquage CE :
Installatiejaar van de CE-aanduiding:
Märkningsår:
CE-Mærkningsår:
CE-merkin kiinnitysvuosi:
Anno di applicazione della certificazione CE:
Colocación del distintivo CE:
Ano de marcação pela CE:
Rok nadania oznakowania CE:
CE-jelzés elhelyezésének éve:
Rok umístění značky CE:
Rok udelenia značky CE:
Έτος σήματος CE:
Leto namestitve CE-oznake:
Godina dobivanja CE oznake:
Anul de marcare CE:
Година на поставяне на CE-маркировка:
CE-märgistuse paigaldamise aasta:
Metai, kada pažymėta CE-ženklu:
CE-marķējuma uzlikšanas gads:

2017

Ulm, den 01.12.2017	Der Bevollmächtigte
Ulm, 01.12.2017	Authorised representative
Fait à Ulm, le 01.12.2017	Le mandataire
Ulm, 01-12-2017	De gevolmachtigde
Ulm, 2017.12.01.	Auktoriserad representant
Ulm, 01.12.2017	Autoriseret repræsentant
Ulmissa, 01.12.2017	Valtuutettu edustaja
Ulm, 01.12.2017	Persona delegata
Ulm, 01.12.2017	La persona autorizada
Ulm, 01.12.2017	O representante
Ulm, dnia 01.12.2017	Pełnomocnik
Ulm, 01.12.2017	Meghatalmazott
Ulm, 01.12.2017	Zplnomocněnec
Ulm, dňa 01.12.2017	Splnomocnený
Ulm, 01.12.2017	Ο εξουσιοδοτημένος
Ulm, 01.12.2017	Pooblaščenec
Ulm, dana 01.12.2017	Ovlaštena osoba
Ulm, 01.12.2017	Conducerea tehnică
Улм, 01.12.2017	Упълномощен
Ulm, 01.12.2017	Volitatud esindaja
Ulm, 01.12.2017	Įgaliotasis atstovas
Ulme, 01.12.2017	Pilnvarotā persona

Reinhard Pompe

Reinhard Pompe
Vice President

Deutschland / Germany
GARDENA
Manufacturing GmbH
Central Service
Hans-Lorenser-Straße 40
D-89079 Ulm
Produktfragen:
(+49) 731 490 - 123
Reparaturen:
(+49) 731 490 - 290
service@gardena.com

Albania
COBALT Sh.p.k.
Rr. Siri Kodra
1000 Tirana

Argentina
Husqvarna Argentina S.A.
Av.del Libertador 5954 –
Piso 11 – Torre B
(C1428ARP) Buenos Aires
Phone: (+54) 11 5194 5000
info.gardena@
ar.husqvarna.com

Armenia
Garden Land Ltd.
61 Tigran Mets
0005 Yerevan

Australia
Husqvarna Australia Pty. Ltd.
Locked Bag 5
Central Coast BC
NSW 2252
Phone: (+61) (0) 2 4352 7400
customer.service@
husqvarna.com.au

Austria / Österreich
Husqvarna Austria GmbH
Industriezeile 36
4010 Linz
Tel.: (+43) 732 77 01 01 - 485
service.gardena@
husqvarnagroup.com

Azerbaijan
Firm Progress
a. Aliyev Str. 26A
1052 Baku

Belgium
Husqvarna België nv / sa
Gardena Division
Rue Egide Van Ophem 111
1180 Uccle / Ukkel
Tel.: (+32) 2 720 92 12
info@gardena.be

Bosnia / Herzegovina
SILK TRADE d.o.o.
Industrijska zona Bukva bb
74260 Tešanj

Brazil
Husqvarna do Brasil Ltda
Av. Francisco Matarazzo,
1400 – 19º andar
São Paulo – SP
CEP: 05001-903
Tel: 0800-112252
marketing.br.husqvarna@
husqvarna.com.br

Bulgaria
AGROLAND България АД
бул. 8 Декември, №13
Офис 5
1700 Студентски град
София
Тел.: (+359) 24 66 69 10
info@agroland.eu

Canada / USA
GARDENA Canada Ltd.
100 Summerlea Road
Brampton, Ontario L6T 4X3
Phone: (+1) 905 792 93 30
info@gardenacanada.com

Chile
Maquinarias Agroforestales
Ltda. (Maga Ltda.)
Santiago, Chile
Avda. Chesterton
8355 comuna Las Condes
Phone: (+56) 2 202 4417
Dalton@maga.cl
Zipcode: 7560330

China
Husqvarna (Shanghai)
Management Co., Ltd.
富世华（上海）管理有限公司
3F, Benq Square B,
No207, Song Hong Rd.,
Chang Ning District,
Shanghai, PRC. 200335
上海市长宁区淞虹路207号明
基广场B座3楼，邮编：200335

Colombia
Husqvarna Colombia S.A.
Calle 18 No. 68 D-31, zona
Industrial de Montevideo
Bogotá, Cundinamarca
Tel. 571 2922700 ext. 105
jairo.salazar@
husqvarna.com.co

Costa Rica
Compania Exim
Euroiberoamericana S.A.
Los Colegios, Moravia,
200 metros al Sur del Colegio
Saint Francis – San José
Phone: (+506) 297 68 83
exim_euro@racsa.co.cr

Croatia
SILK ADRIA d.o.o.
Josipa Lončara 3
10090 Zagreb
Phone: (+385) 1 3794 580
silk.adria@zg.t-com.hr

Cyprus
Med Marketing
17 Digeni Akrita Ave
P.O. Box 27017
1641 Nicosia

Czech Republic
Husqvarna Česko s.r.o.
Türkova 2319 / 5b
149 00 Praha 4 – Chodov
Bezplatná infolinka:
800 100 425
servis@cz.husqvarna.com

Denmark
GARDENA DANMARK
Lejrvej 19, st.
3500 Værløse
Tlf.: (+45) 70 26 47 70
husqvarna@husqvarna.dk
www.gardena.com / dk

Dominican Republic
BOSQUESA, S.R.L
Carretera Santiago Licey
Km. 5 ½
Esquina Copal II.
Santiago
Dominican Republic
Phone: (+809) 736-0333
joserbosquesa@claro.net.do

Ecuador
Husqvarna Ecuador S.A.
Arupos E1-181 y 10 de
Agosto Quito, Pichincha
Tel. (+593) 22800739
francisco.jacome@
husqvarna.com.ec

Estonia
Husqvarna Eesti OÜ
Gardena Division
Valdeku 132
Tallinn
11216, Estonia
info@gardena.ee

Finland
Oy Husqvarna Ab
Gardena Division
Lautatarhankatu 8 B / PL 3
00581 HELSINKI
info@gardena.fi

France
Husqvarna France
9/11 Allée des pierres mayettes
92635 Gennevilliers Cedex
France
http://www.gardena.com/fr
N° AZUR: 0 810 00 78 23
(Prix d'un appel local)

Georgia
ALD Group
Beliashvili 8
1159 Tleilisi

Great Britain
Husqvarna UK Ltd
Preston Road
Aycliffe Industrial Park
Newton Aycliffe
County Durham
DL5 6UP
info.gardena@
husqvarna.co.uk

Greece
Π.ΠΑΠΑΔΟΠΟΥΛΟΣ ΑΕΒΕ
Λεωφ. Αθηνών 92
Αθήνα
Τ.Κ.104 42
Ελλάδα
Τηλ. (+30) 210 51 93 100
info@papadopoulos.com.gr

Hungary
Husqvarna Magyarország Kft.
Ezred u. 1 - 3
1044 Budapest
Telefon: (+36) 1 251-4161
vevoszolgalat.husqvarna@
husqvarna.hu

Iceland
Ó. Johnson & Kaaber
Tunguhalsi 1
110 Reykjavik
ooj@ojk.is

Ireland
Husqvarna UK Ltd
Preston Road
Aycliffe Industrial Park
Newton Aycliffe
County Durham
DL5 6UP
info.gardena@
husqvarna.co.uk

Italy
Husqvarna Italia S.p.A.
Via Santa Vecchia 15
23868 VALMADRERA (LC)
Phone: (+39) 0341.203.111
assistenza.italia@
it.husqvarna.com

Japan
KAKUICHI Co. Ltd.
Sumitomo Realty &
Development Kojimachi
BLDG., 8F
5 - 1 Nibanncyo
Chiyoda-ku
Tokyo 102-0084
Phone: (+81) 33 264 4721
m_ishihara@kaku-ichi.co.jp

Kazakhstan
LAMED Ltd.
155 / 1, Tazhibayevoi Str.
050060 Almaty
IP Schmidt
Abayavenue 3B
110 005 Kostanay

Korea
Kyung Jin Trading CO.,LTD.
107-4, SunDuk Bld.,
YangJae-dong,
Seocho-gu,
Seoul, (zipcode: 137-891)
Phone: (+82) (0)2 574-6300

Kyrgyzstan
Alye Maki
av. Moladaya Guardir J 3
720014
Bishkek

Latvia
Husqvarna Latvija SIA
Gardena Division
Ulbrokas 19A
LV-1021 Rīga
info@gardena.lv

Lithuania
UAB Husqvarna Lietuva
Gardena Division
Ateities pl. 77C
LT-52104 Kaunas
info@gardena.lt

Luxembourg
Magasins Jules Neuberg
39, rue Jacques Stas
Luxembourg-Gasperich 2549
Case Postale No. 12
Luxembourg 2010
Phone: (+352) 40 14 01
api@neuberg.lu

Mexico
AFOSA
Av. Lopez Mateos Sur # 5019
Col. La Calma 45070
Zapopan, Jalisco
Mexico
Phone: (+52) 33 3818-3434
icornejo@afosa.com.mx

Moldova
Convel S.R.L.
290A Muncesti Str.
2002 Chisinau

Netherlands
Husqvarna Nederland B.V.
GARDENA Division
Postbus 50131
1305 AC ALMERE
Phone: (+31) 36 521 00 10
info@gardena.nl

Neth. Antilles
Jonka Enterprises N.V.
Sta. Rosa Weg 196
P.O. Box 8200
Curaçao
Phone: (+599) 9 767 66 55
pgm@jonka.com

New Zealand
Husqvarna New Zealand Ltd.
PO Box 76-437
Manukau City 2241
Phone: (+64) (0) 9 9202410
support.nz@husqvarna.co.nz

Norway
Husqvarna Norge AS
Gardena Division
Trøskenveien 36
1708 Sarpsborg
Tel: 69 10 47 00
www.gardena.no

Peru
Husqvarna Perú S.A.
Jr. Ramón Cárcamo 710
Lima 1
Tel: (+51) 1 3 320 400 ext. 416
juan.remuzgo@
husqvarna.com

Poland
Husqvarna
Poland Spółka z o.o.
ul. Wysockiego 15 b
03-371 Warszawa
Phone: (+48) 22 330 96 00
gardena@husqvarna.com.pl

Portugal
Husqvarna Portugal, SA
Lagoa - Albarraque
2635 - 595 Rio de Mouro
Tel.: (+351) 21 922 85 30
Fax : (+351) 21 922 85 36
info@gardena.pt

Romania
Madex International Srl
Soseaua Odaii 117 - 123,
RO 013603 Bucureşti, S1
Phone: (+40) 21 352.76.03
madex@ines.ro

Russia / Россия
ООО „Husqvarna"
141400, Московская обл.,
г. Химки,
улица Ленинградская,
владение 39, стр.6
Бизнес Центр
„Химки Бизнес Парк",
помещение ОВ02_04
http://www.gardena.ru

Serbia
Domel d.o.o.
Autoput za Novi Sad bb
11273 Belgrade
Phone: (+381) 1 18 48 88 12
miroslav.jejina@domel.rs

Singapore
Hy-Ray PRIVATE LIMITED
40 Jalan Pemimpin
02-08 Tat Ann Building
Singapore 577185
Phone: (+65) 6253 2277
shiying@hyray.com.sg

Slovak Republic
Husqvarna Česko s.r.o.
Türkova 2319 / 5b
149 00 Praha 4 – Chodov
Bezplatná infolinka:
800 154 044
servis@sk.husqvarna.com

Slovenia
Husqvarna Austria GmbH
Industriezeile 36
4010 Linz
Tel.: (+43) 732 77 01 01 - 485
service.gardena@
husqvarnagroup.com

South Africa
Husqvarna
South Africa (Pty) Ltd
Postnet Suite 250
Private Bag X6,
Cascades, 3202
South Africa
Phone: (+27) 33 846 9700
info@gardena.co.za

Spain
Husqvarna España S.A.
Calle de Rivas nº 10
28052 Madrid
Phone: (+34) 91 708 05 00
atencioncliente@gardena.es

Suriname
Agrofix n.v.
Verlengde Hogestraat # 22
Phone: (+597) 472426
agrofix@sr.net
Pobox : 2006
Paramaribo
Suriname – South America

Sweden
Husqvarna AB
Gardena Division
S-561 82 Huskvarna
info@gardena.se

Switzerland / Schweiz
Husqvarna Schweiz AG
Consumer Products
Industriestrasse 10
5506 Mägenwil
Phone: (+41) (0) 62 887 37 90
info@gardena.ch

Turkey
Dost Bahçe Dış Ticaret
Mümessillik A.Ş
Yunus Mah. Adil Sok. No:3
Ic Kapi No: 1 Kartal
34873 Istanbul
Phone: (+90) 216 38 93 939
info@dostbahce.com.tr

Ukraine / Україна
ТОВ «Хусварна Україна»
вул. Васильківська, 34,
офіс 204-г
03022, Київ
Тел. (+38) 044 498 39 02
info@gardena.ua

Uruguay
FELI SA
Entre Ríos 1083 CP 11800
Montevideo – Uruguay
Tel: (+598) 22 03 18 44
info@felisa.com.uy

Venezuela
Corporación Casa y Jardín C.A.
Av. Caroní, Edif. Trezmen, PB.
Colinas de Bello Monte.
1050 Caracas.
Tlf: (+58) 212 992 33 22
info@casayjardin.net.ve

9338-20.960.01/1017
© GARDENA
Manufacturing GmbH
D-89070 Ulm
http://www.gardena.com

KEESTAMPER