Catalogus van vervangonderdelen

57192 - BATTERIE ALPHA 260

57192 - ACCU ALPHA 260 - 2023

Bouwjaar X

PELLENC

84122 Pertuis

Tel: +33 (0)490 094 700

Fax: +33 (0)490 096 409

Email: hotline.pellenc-catalog@pellenc.com

Website www.pellenc.com

57192 - BATTERIE ALPHA 260

57192 - ACCU ALPHA 260 - 2023

Vervangonderdelen *Mechanisch*

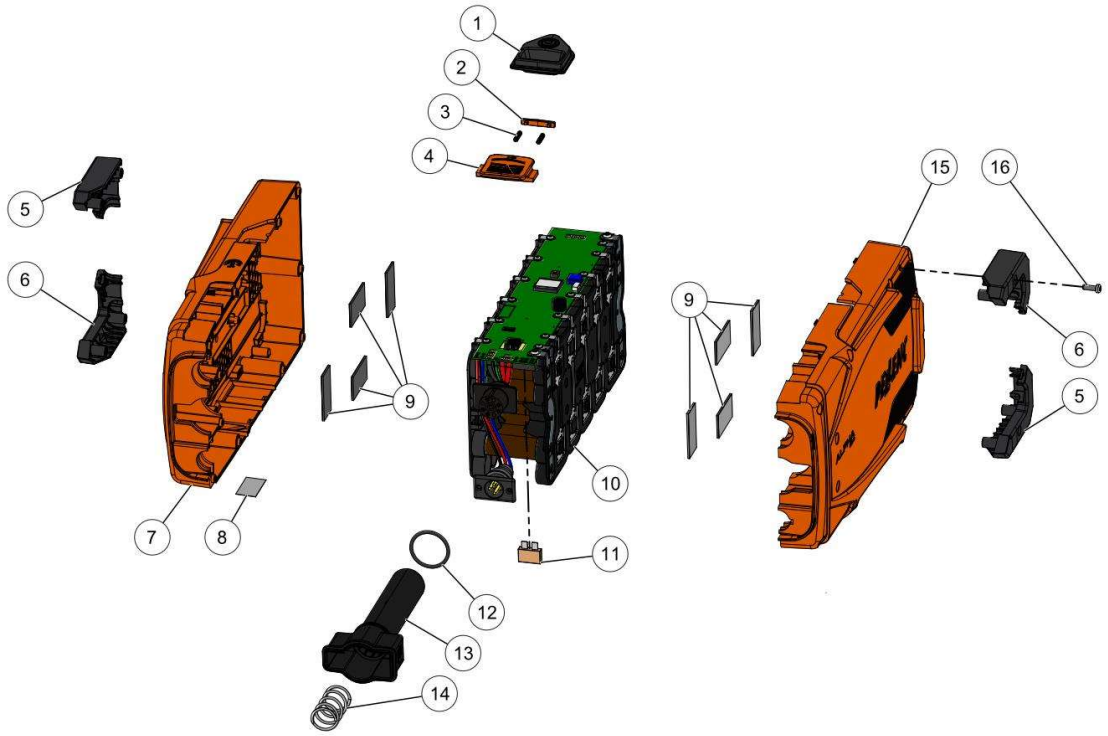

KEES VAN DER SPEK

nr.	Artikelnumm	Beschrijving	Hoe	Opmerkingen
1	133237	VENSTER WEERGAVE BATT 4P/2P	1	
2	133228		1	KIT A
3	133229	DRUKVEER KLEP BATT 4P/2P	2	KIT A
4	133227		1	KIT A
5	133226	POOT BOVENAAN BATTERIJBOX 4P/2P	2	
6	133225	POOT ONDERAAN BATTERIJBOX 4P/2P	2	
7	137450		1	KIT B
8	66927		1	
9	133239		8	KITS B, C
10	133215		1	réf: commercial 57192*
11	84444	ZEKERING 40 A 58 V	1	
12	06673		1	
13	133224		1	
14	133235		1	
15	137445		1	KIT C
16	73848	SCHROEF DELTA PT WN5452 40X12	15	
A	143012	SET KLEP UITGERUST BATTERIJ 2P/4P	1	
B	143016	BOX ONDERAAN BATT 2P UITGERUST	1	
C	137449	BOX BOVENAAN BATT 2P VOORBER.	1	

57192 - BATTERIE ALPHA 260

57192 - ACCU ALPHA 260 - 2023

Vervangonderdelen | *Gereedschap & vetten*

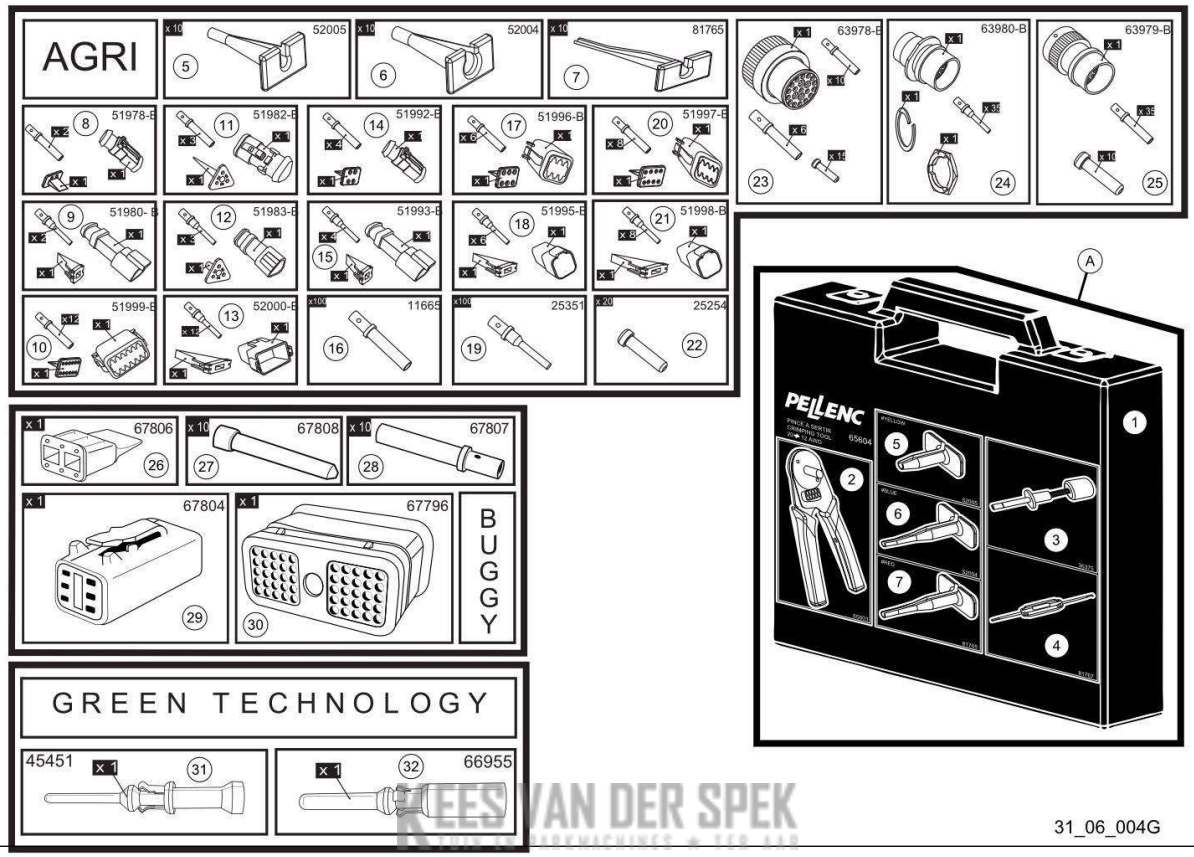

KEES VAN DER SPEK

nr.	Artikelnumm	Beschrijving	Hoe	Opmerkingen
1	65602		1	KIT A
2	65603		1	KIT A
3	36375		1	KIT A
4	81767		1	KIT A
5	52005		1	KIT A
6	52004		2	KIT A
7	81765		2	KIT A
8	51978		1	
9	51980		1	
10	51999		1	
11	51982		1	
12	51983		1	
13	52000		1	
14	51992		1	
15	51993		1	
16	11665		100	
17	51996		1	
18	51995		1	
19	25351		1	
20	51997		1	
21	51998		1	
22	25254		20	
23	63978		1	

24	63980		1
25	63979		1
26	67806		1
27	67808		10
28	67807		10
29	67804		1
30	67796		1
31	45451	MANNELIJKE FICHE 1.03 (0.34 MM2)	1
32	66955	F-RUNNERM POSITTRONIC	1
A	65604		1
33	40752		1
34	75685		1

KEES VAN DER SPEK
TUIN EN PARKMACHINES ★ TER AAR

57192 - BATTERIE ALPHA 260

57192 - ACCU ALPHA 260 - 2023

Vervangonderdelen	*Gereedschap & vetten*

nr.	Artikelnumm	Beschrijving	Hoe	Opmerkingen
1	65511		1	KIT A*
2	158338		1	KIT A*
3	21883		1	KIT A*
4	39832		1	KIT A*
5	122399		1	KIT A*
6	127267		1	KIT A*
A	61276		1	
7	134671		1	

Vervangonderdelen	*Gereedschap & vetten*

31_11_002A

KEES VAN DER SPEK
TUIN EN PARKMACHINES ★ TER AAR

nr.	Artikelnumm	Beschrijving	Hoe	Opmerkingen
1	101600		1	
2	125795		1	
3	137684		1	
4	167313		1	

Vervangonderdelen *Stickers*

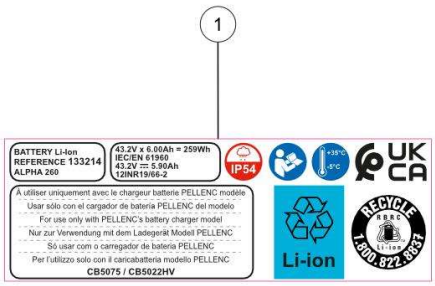

KEES VAN DER SPEK
TUIN EN PARKMACHINES ★ TER AAR

56_22_024A

nr.	Artikelnumm	Beschrijving	Hoe	Opmerkingen
1	133901		1	

57192 - BATTERIE ALPHA 260

57192 - ACCU ALPHA 260 - 2023

Vervangonderdelen	*Medeplichtig*

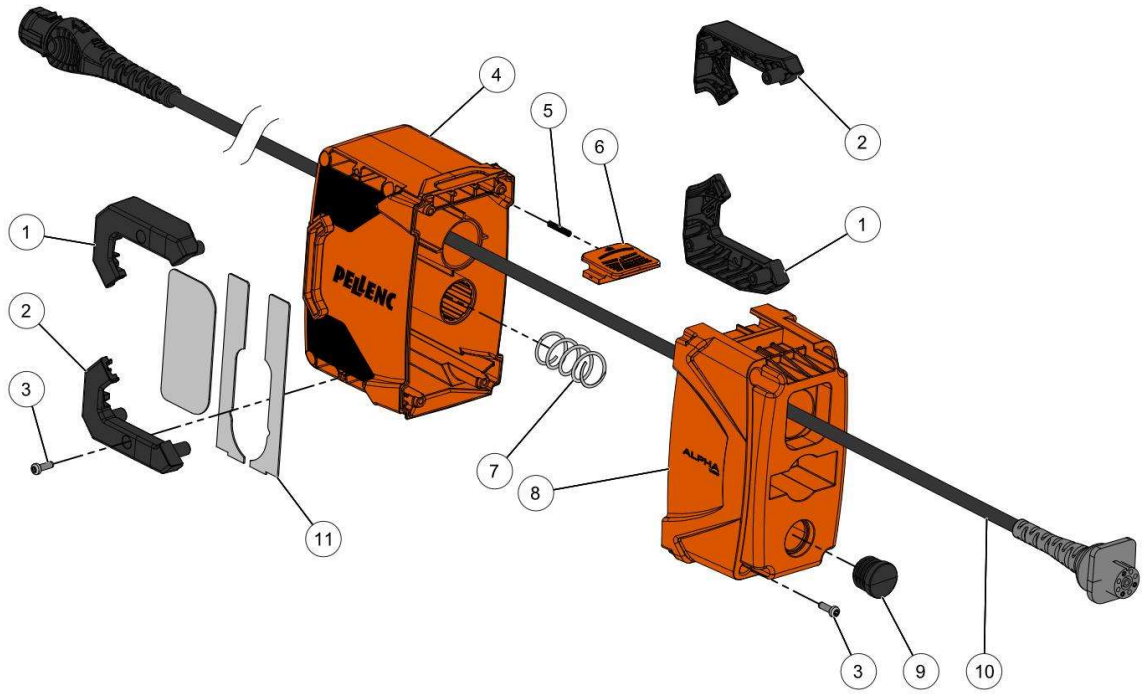

56_19_008A

nr.	Artikelnumm	Beschrijving	Hoe	Opmerkingen
1	133226	POOT BOVENAAN BATTERIJBOX 4P/2P	2	
2	133225	POOT ONDERAAN BATTERIJBOX 4P/2P	2	
3	73848	SCHROEF DELTA PT WN5452 40X12	8	
4	136939		1	Vendu en matériel réf: 57195*
5	133229	DRUKVEER KLEP BATT 4P/2P	2	
6	133227		1	Vendu en matériel réf: 57195*
7	133235		1	Vendu en matériel réf: 57195*
8	136938		1	Vendu en matériel réf: 57195*
9	133515	DOP BUIS EX. ALPHA	1	
10	136953		1	Vendu en matériel réf: 57195*
11	151357		1	

57192 - BATTERIE ALPHA 260

57192 - ACCU ALPHA 260 - 2023

Vervangonderdelen	*Medeplichtig*

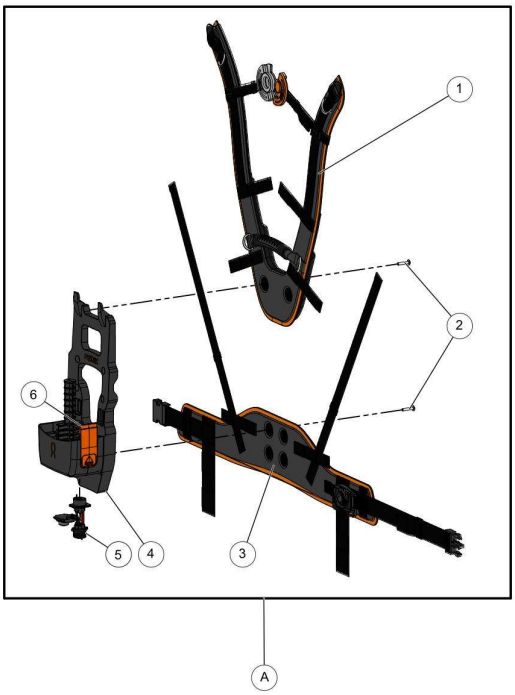

KEES VAN DER SPEK
TUIN EN PARKMACHINES ★ TER AAR

56_19_005C

nr.	Artikelnumm	Beschrijving	Hoe	Opmerkingen
1	135440	SCHOUDERBANDEN ACCUHARNAS	1	
1	132285	GESP BORSTBAND MANNELIJK DEEL	1	
1	132286	GESP BORSTBAND VROUWELIJK DEEL	1	
2	118430	SCHROEF DELTA PT WN5411 50-25	6	
3	135439	RIEM ACCUHARNAS 4P/2P	1	
4	134982	INT. OMHULSEL HARNAS BATTERIJ	1	
4	134983	EXT. OMHULSEL HARNAS BATTERIJ	1	
4	142833	RUGHARNAS BATTERIJ 4P/2P	1	
5	139545	KAART KNOP HARNAS ACCU 4P/2P	1	
5	132551	MANNELIJKE CONTACTPOORT EX.	1	
6	143225	CLIP HANDGREEP ACHTERAAN H2P	1	
7	145436	SCHROEF WUPLAST W1452 5-40 Z	1	
A	135445		1	VENDU EN MATERIEL / SOLD AS MACHINE ref 57194*
B	135443		1	KIT A

57192 - BATTERIE ALPHA 260

57192 - ACCU ALPHA 260 - 2023

Vervangonderdelen	*Medeplichtig*

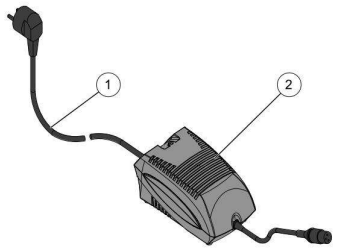

KEES VAN DER SPEK
TUIN EN PARKMACHINES ★ TER AAR

56_19_006B

nr.	Artikelnumm	Beschrijving	Hoe	Opmerkingen
1	44632	AANSLUITSNOER LADER EUROPA (03)	1	
2	60031		1	

57192 - BATTERIE ALPHA 260

57192 - ACCU ALPHA 260 - 2023

Vervangonderdelen	*Medeplichtig*

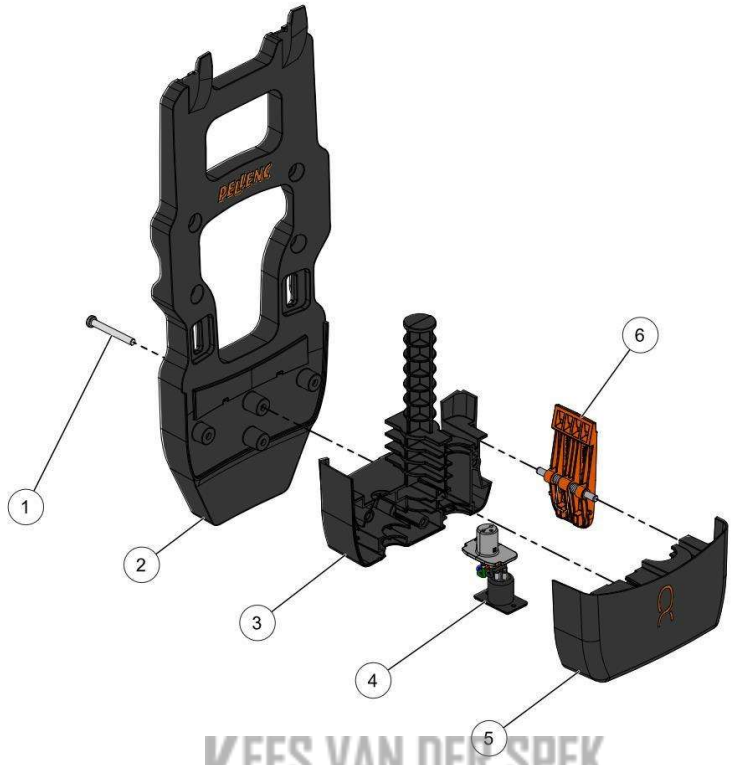

56_21_002A

nr.	Artikelnumm	Beschrijving	Hoe	Opmerkingen
1	145436	SCHROEF WUPLAST W1452 5-40 Z	4	
2	142833	RUGHARNAS BATTERIJ 4P/2P	1	
3	150723		1	
4	145435	BEKABELING LAADSTATION 2P/4P	1	
5	150724		1	
6	143225	CLIP HANDGREEP ACHTERAAN H2P	1	

57192 - BATTERIE ALPHA 260

57192 - ACCU ALPHA 260 - 2023

Vervangonderdelen	*Accu - Expertniveau*

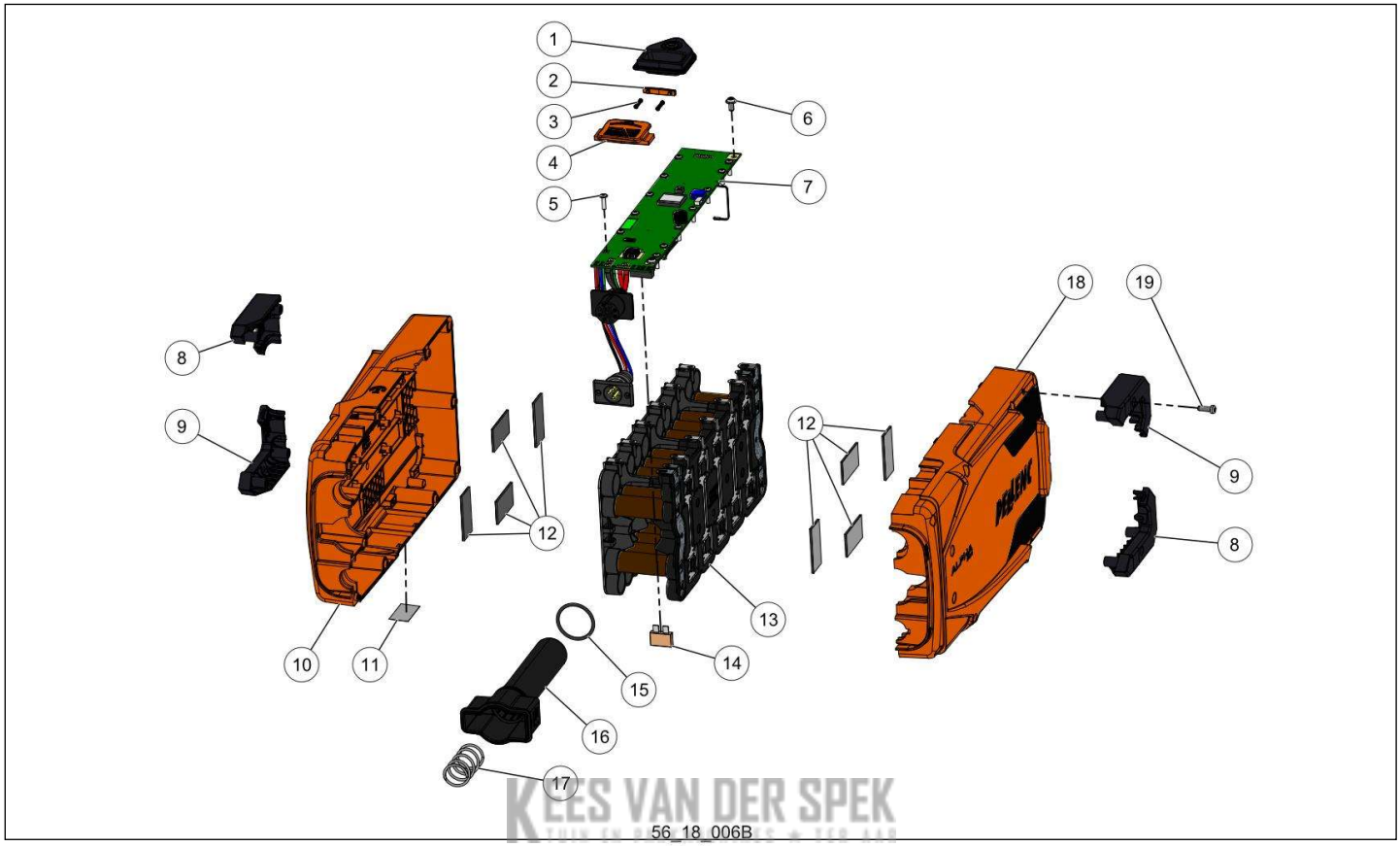

nr.	Artikelnumm	Beschrijving	Hoe	Opmerkingen
1	133237	VENSTER WEERGAVE BATT 4P/2P	1	
2	133228		1	KIT A
3	133229	DRUKVEER KLEP BATT 4P/2P	2	KIT A
4	133227		1	KIT A
5	133244		13	
6	144775		2	
7	133255	PRINTPLAAT ACCU 4P/2P OND.	1	
8	133226	POOT BOVENAAN BATTERIJBOX 4P/2P	2	
9	133225	POOT ONDERAAN BATTERIJBOX 4P/2P	2	
10	137450		1	KIT B
11	66927		1	
12	133239		8	KITS B, C
13	133215		1	
14	84444	ZEKERING 40 A 58 V	1	
15	06673		1	
16	133224		1	
17	133235		1	
18	137445		1	KIT C
19	73848	SCHROEF DELTA PT WN5452 40X12	15	
A	143012	SET KLEP UITGERUST BATTERIJ 2P/4P	1	
B	143016	BOX ONDERAAN BATT 2P UITGERUST	1	
C	137449	BOX BOVENAAN BATT 2P VOORBER.	1	